LX-ÜBERGANGSSTÜCK M.SPITZENDE DN 70

LORO-X connecting piece with spigot end and VG flange 85228 DN 70

Description

LORO-X transition piece with VG-flange 85228 and push-fit socket connection, according to DIN EN 1123, made of steel, hot-dip galvanized, long-life inside coating according to DIN EN ISO 2178 on the basis of a 2-component epoxy combination, colour: red-brown, DN70

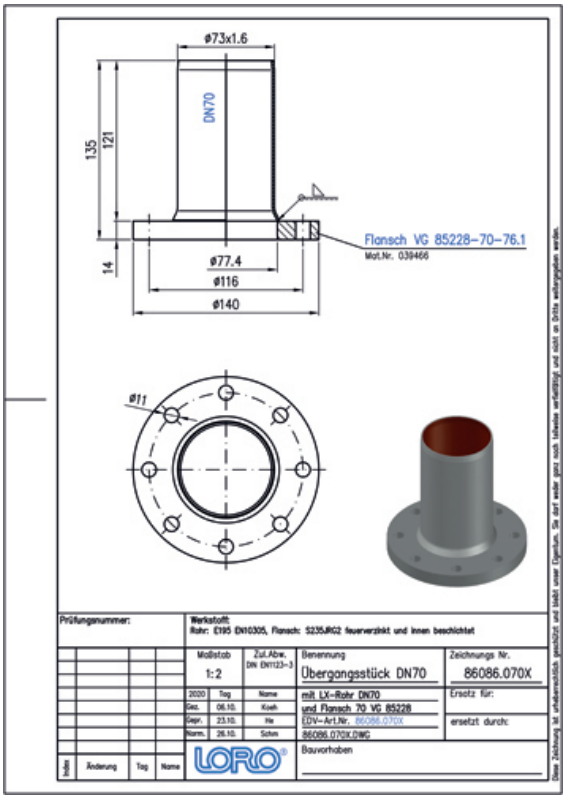

Données de l'article

Code EAN	**4038088104613**
Classe ETIM	**EC003024**
Diamètre nominal	**DN 70**
Dimensions extérieures (HxLxP)	**140 x 140 x 135 mm**
Poids	**1,30 Kg (STK)**
Groupe de produits	**8**
Numéro tarifaire douanier	**73089098**
Matériau / Couleur	**Stahl feuerverzinkt, Silber**

Note d'utilisation

kein Verwendungshinweis notwendig

Téléchargements

Notice d'installation (PDF)
Dessin dimensionnel (PDF)
Brochure (PDF)
CAD 2D (DXF)
CAD 3D (DWG)
BIM 3D (STEP)
BIM 3D (IFC)

Alles online