LX-FALLROHRSTÜTZE M.BEFESTIGUNGSKONSOLE

LORO-X Fallrohrstütze mit Befestigungskonsole und Schallentkopplung DN 80

Beschreibung

LORO-X-Fallrohrstütze mit Befestigungskonsole 560mm und Schallentkopplung, nach DIN EN 1123 mit erhöhtem Qualitätsstandard, mit 2-Kammern-Steckmuffenverbindung, aus Stahl, feuerverzinkt, Baustoffklasse A1, formstabil, bruchfest, rückstausicher, langlebige Innenbeschichtung gemäß DIN EN ISO 2178 auf Basis einer 2K-Epoxid-Kombination, Farbton: Rotbraun, mit Stützrand, DN 80

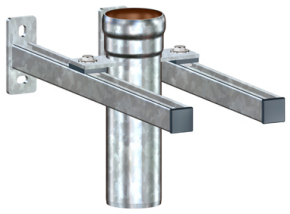

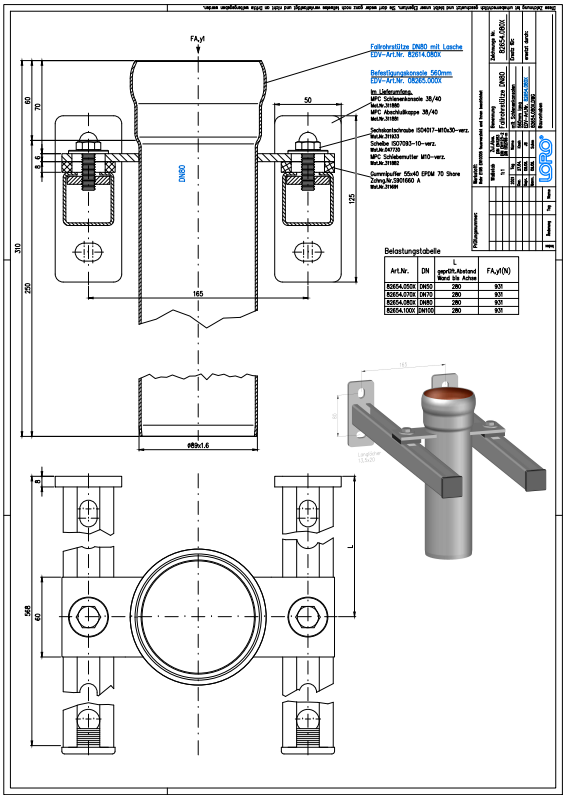

Artikeldaten

EAN-Code	4038088102022
ETIM Klasse	EC003159
Nennweite	DN 80
Außenmaße (HxBxL)	310 x 215 x 573 mm
Gewicht	4,50 Kg (STK)
Warengruppe	1
Zolltarifnummer	73089098
Material / Farbe	Stahl feuerverzinkt, Silber

Verwendungshinweis

kein Verwendungshinweis notwendig

Downloads

Alles online

[Maßzeichnung (PDF)](#) [Prospekt (PDF)](#) [CAD 2D (DXF)](#)
[CAD 3D (DWG)](#) [BIM 3D (STEP)](#) [BIM 3D (IFC)](#)