LX-FALLROHRSTÜTZE M.BEFESTIGUNGSKONSOLE

LORO-X downpipe support with fixing bracket and sound insulation DN 100

Description

LORO-X down pipe support with mounting bracket 160mm and sound insulation, in accordance with DIN EN 1123 with raised quality standard, with 2-chamber push-fit socket connection, building material class A1, dimensionally stable, break-proof, backflow-safe, long-life inside coating according to DIN EN ISO 2178 on the basis of a 2-component epoxy combination, colour: red-brown, with clamping ring, DN100

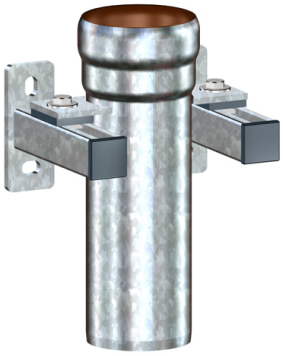

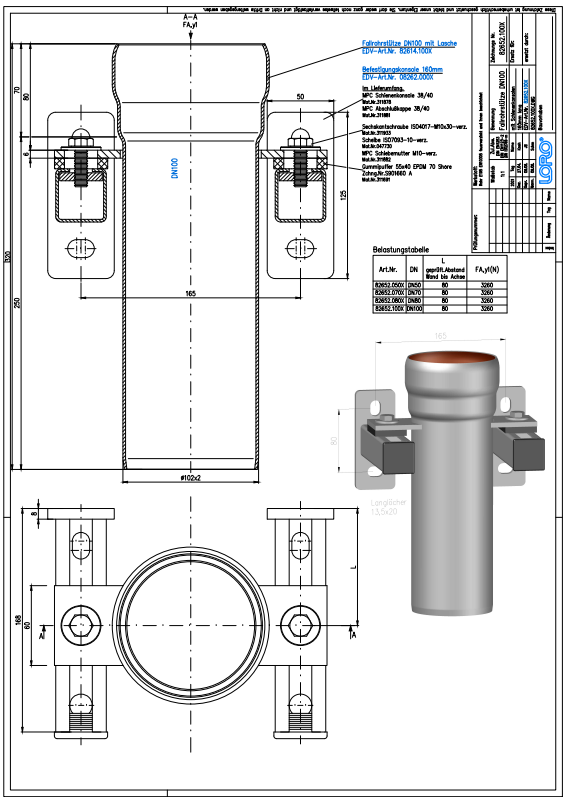

Téléchargements

Dessin dimensionnel (PDF) · Brochure (PDF) · CAD 2D (DXF)
CAD 3D (DWG) · BIM 3D (STEP) · BIM 3D (IFC)

Alles online

Données de l'article

Code EAN	**4038088091692**
Classe ETIM	**EC003159**
Diamètre nominal	**DN 100**
Dimensions extérieures (HxLxP)	**118 x 200 x 320 mm**
Poids	**3,60 Kg (STK)**
Groupe de produits	**1**
Numéro tarifaire douanier	**73089098**
Matériau / Couleur	**Stahl feuerverzinkt, Silber**

Note d'utilisation

kein Verwendungshinweis notwendig