LORO-VERBUNDROHR FALLROHRSTÜTZE DN 80

LORO-Composite downpipe DN 80

Beskrivelse

LORO-VERBUNDROHR FALLROHRSTÜTZE DN 80

Artikeldata

EAN-kode	4038088088425
ETIM Klasse	EC010225
Nominel diameter	DN 80
Ydermål (HxBxL)	180 x 180 x 310 mm
Vægt	4,60 Kg (STK)
Produktgruppe	3
Toldtarifnummer	73089098
Materiale / Farve	Stahl feuerverzinkt, Silber

Brugsanvisning

kein Verwendungshinweis notwendig

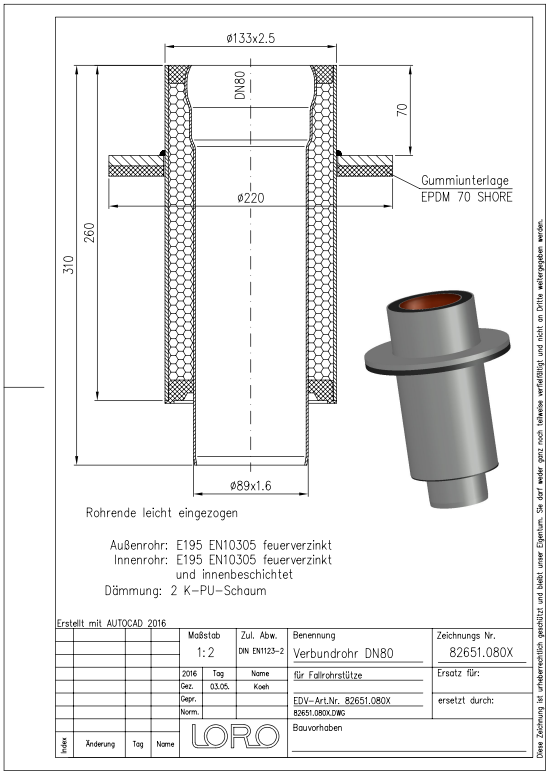

Downloads

Alles online

[Måltegning (PDF)](#) [Brochure (PDF)](#) [CAD 2D (DXF)](#)
[CAD 3D (DWG)](#) [BIM 3D (STEP)](#) [BIM 3D (IFC)](#)