LORO-X TRANSITION PIECES WITH FLANGE DN 100

LORO-X connecting piece with flange DN 100

Leírás

LORO-X connector with flange and push-fit socket connection, according to DIN EN 1123, made of steel, hot-dip galvanized, long-life inside coating according to DIN EN ISO 2178 on the basis of a 2-component epoxy combination, colour: red-brown, DN100

Cikkadatok

EAN kód	4038088033630
ETIM osztály	EC003024
Névleges átmérő	DN 100
Külső méretek (MxSzxH)	220 x 220 x 170 mm
Súly	5,30 Kg (STK)
Termékcsoport	8
Vámtarifaszám	73089098
Anyag / Szín	Stahl feuerverzinkt, Silber

Használati megjegyzés

kein Verwendungshinweis notwendig

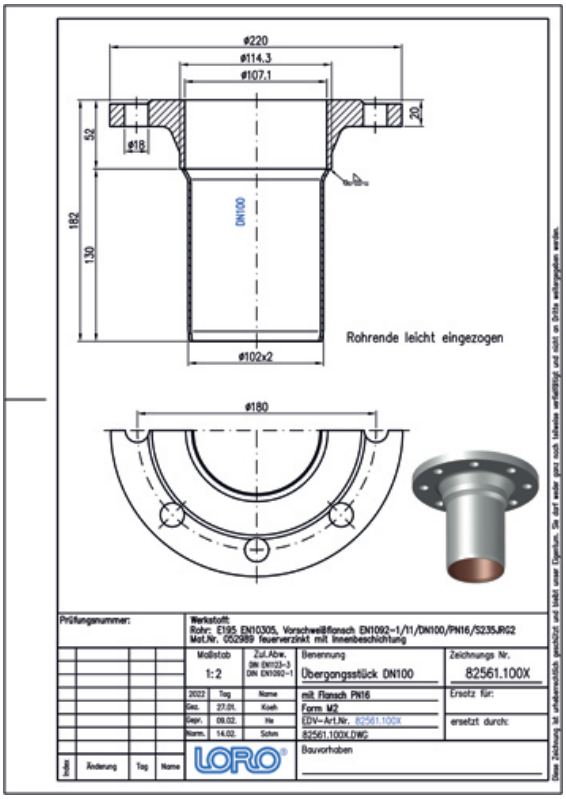

Letöltések

Alles online

[Szerelési útmutató (PDF)](#)
[Méretrajz (PDF)](#)
[Prospektus (PDF)](#)
[CAD 2D (DXF)](#)
[CAD 3D (DWG)](#)
[BIM 3D (STEP)](#)
[BIM 3D (IFC)](#)