LORO-X TRANSITION PIECES WITH FLANGE DN 70

LORO-X connecting piece with flange DN 70

Description

LORO-X connector with flange and push-fit socket connection, according to DIN EN 1123, made of steel, hot-dip galvanized, long-life inside coating according to DIN EN ISO 2178 on the basis of a 2-component epoxy combination, colour: red-brown, DN70

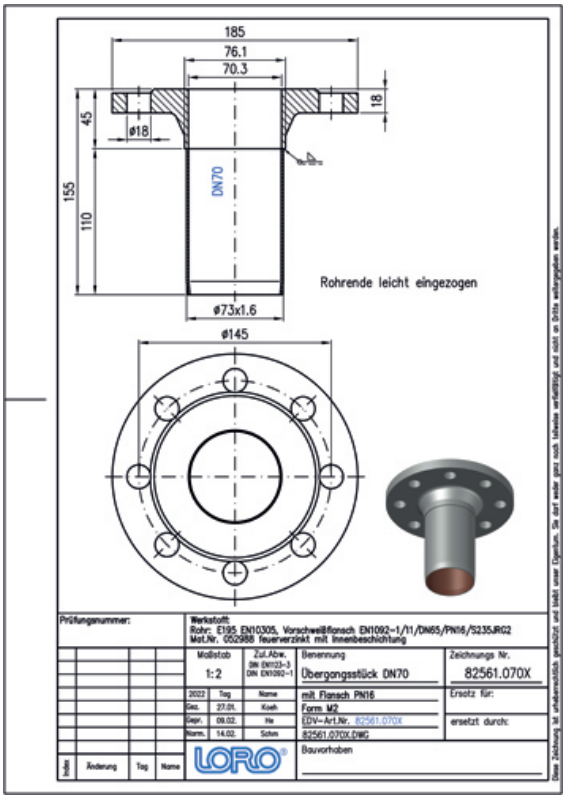

Données de l'article

Code EAN	**4038088033616**
Classe ETIM	**EC003024**
Diamètre nominal	**DN 70**
Dimensions extérieures (HxLxP)	**185 x 185 x 135 mm**
Poids	**3,60 Kg (STK)**
Groupe de produits	**8**
Numéro tarifaire douanier	**73089098**
Matériau / Couleur	**Stahl feuerverzinkt, Silber**

Note d'utilisation

kein Verwendungshinweis notwendig

Téléchargements

Alles online

[Notice d'installation (PDF)](#) [Dessin dimensionnel (PDF)](#) [Brochure (PDF)](#)
[CAD 2D (DXF)](#) [CAD 3D (DWG)](#) [BIM 3D (STEP)](#)
[BIM 3D (IFC)](#)