LORO-X TRANSITION PIECES WITH FLANGE DN 50

LORO-X connecting piece with flange DN 50

Opis

LORO-X connector with flange and push-fit socket connection, according to DIN EN 1123, made of steel, hot-dip galvanized, long-life inside coating according to DIN EN ISO 2178 on the basis of a 2-component epoxy combination, colour: red-brown, DN50

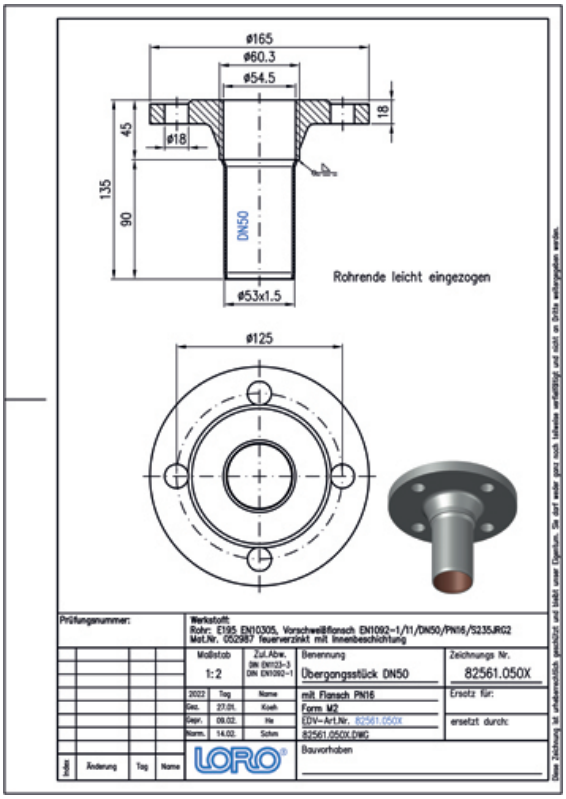

Dane artykułu

Kod EAN	4038088033609
Klasa ETIM	EC003024
Średnica nominalna	DN 50
Wymiary zewnętrzne (WxSxD)	165 x 165 x 105 mm
Waga	2,70 Kg (STK)
Grupa produktów	8
Numer taryfy celnej	73089098
Materiał / Kolor	Stahl feuerverzinkt, Silber

Wskazówki dotyczące użytkowania

kein Verwendungshinweis notwendig

Pobieranie

Alles online

Instrukcja montażu (PDF)
Rysunek wymiarowy (PDF)
Broszura (PDF)
CAD 2D (DXF)
CAD 3D (DWG)
BIM 3D (STEP)
BIM 3D (IFC)