LORO-X TRANSITION PIECES WITH SOCKET AND FLANGE DN 125

LORO-X transition piece with socket and flange DN 125

Leírás

LORO-X transition piece with flange and push-fit socket connection, according to DIN EN 1123, made of steel, hot-dip galvanized, long-life inside coating according to DIN EN ISO 2178 on the basis of a 2-component epoxy combination, colour: red-brown, DN125

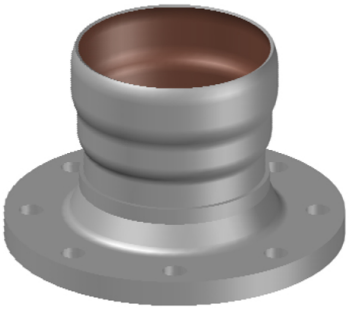

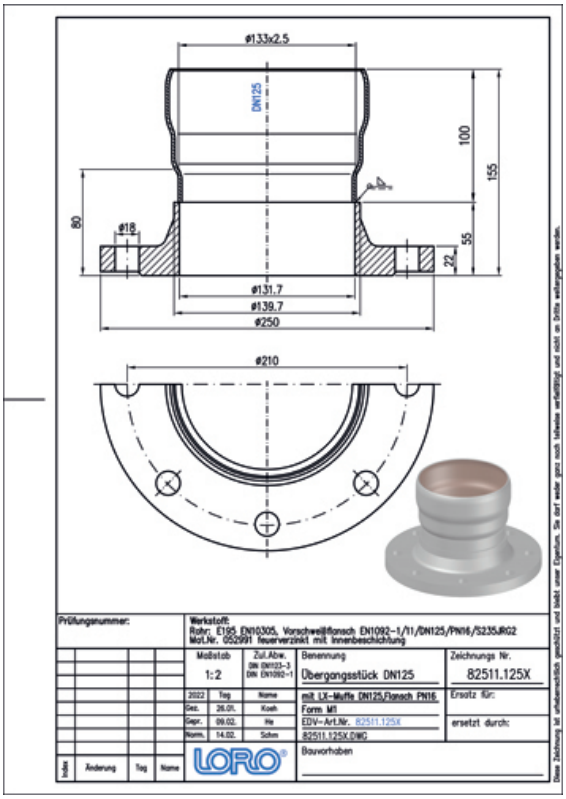

Cikkadatok

EAN kód	4038088033494
ETIM osztály	EC003024
Névleges átmérő	DN 125
Külső méretek (MxSzxH)	250 x 250 x 155 mm
Súly	7,30 Kg (STK)
Termékcsoport	8
Vámtarifaszám	73089098
Anyag / Szín	Stahl feuerverzinkt, Silber

Használati megjegyzés

kein Verwendungshinweis notwendig

Letöltések

Alles online

Szerelési útmutató (PDF)
Méretrajz (PDF)
Prospektus (PDF)
CAD 2D (DXF)
CAD 3D (DWG)
BIM 3D (IFC)
BIM 3D (STEP)