LX-FUSS HOEHENVERSTELLBAR 120-140 F.GITT

LORO-X Fuss höhenverstellbar 120 - 140 mm für Gitterrosteinheit

Beschreibung

LORO-X Fuß, höhenverstellbar, von 120 bis 140 mm, für aufgeständerte Gitterrosteinheit

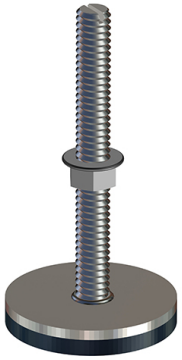

Artikeldaten

EAN-Code	4038088103852
ETIM Klasse	EC012159
Außenmaße (HxBxL)	98 x 50 x 50 mm
Gewicht	0,05 Kg (STK)
Warengruppe	9
Zolltarifnummer	73072980
Material / Farbe	Edelstahl, Silber

Verwendungshinweis

kein Verwendungshinweis notwendig

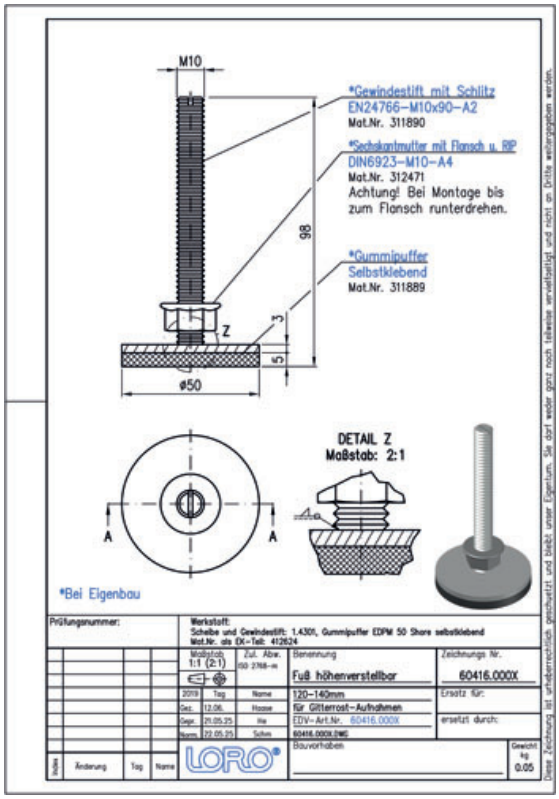

Downloads

Alles online

Maßzeichnung (PDF)
Prospekt (PDF)
CAD 2D (DXF)
CAD 3D (DWG)
BIM 3D (STEP)
BIM 3D (IFC)