LORO-X COMPOSITE BEND 30 DEGREE DN 100

LORO-Composite Pipe bend 30 degrees DN 100

Popis

LORO-X compound pipe bend consisting of inner pipe (LORO-X pipe, made of steel, hot-dip galvanized, according to DIN EN 1123, with raised quality standard, with 2-chamber push-fit socket connection, building material class A1, dimensionally stable, break-proof, backflow-safe, long-life inside coating according to DIN EN ISO 2178 on the basis of a 2-component epoxy combination, colour: red-brown), insulation layer (PU hard foam B2, CFC-free) and outer pipe (LORO-X pipe, hot-dip galvanized), 30 degrees, DN100

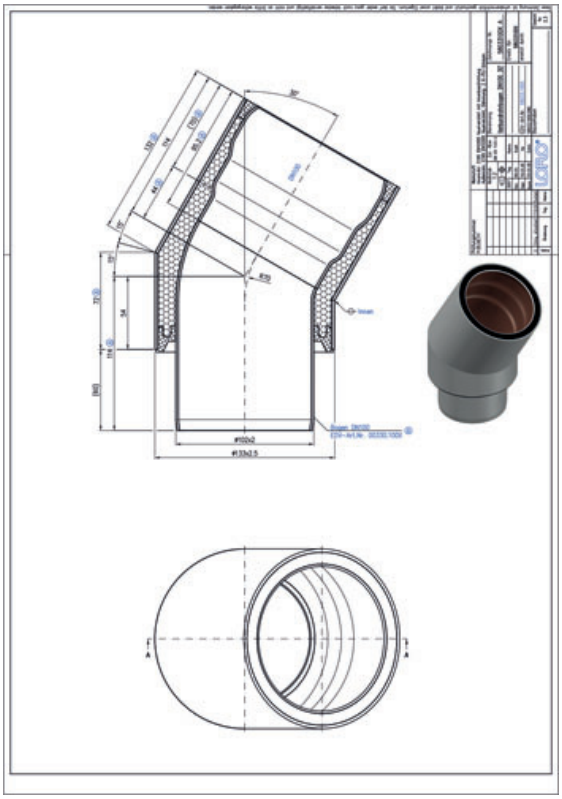

Údaje o artikli

EAN kód	4038088025208
ETIM trieda	EC003024
Menovitý priemer	DN 100
Menovitá dĺžka/stupeň	30
Vonkajšie rozmery (VxŠxH)	133 x 181 x 246 mm
Hmotnosť	3,30 Kg (STK)
Skupina produktov	3
Colný sadzobník	73089098
Materiál / Farba	Stahl feuerverzinkt, Silber

Pokyny na použitie

Doppelwandiges Abflußrohr, DN 40 - DN 150 bestend aus: Innenrohr aus LORO-X Stahlabflußrohr, PU-Däammschicht Baustoffklasse B2, FCKW-frei. Außenrohr aus LORO-X Stahlabflußrohr

Na stiahnutie

Alles online

Návod na montáž (PDF)
CAD 2D (DXF)
BIM IFC4 (parametrisch)
Rozmerový výkres (PDF)
CAD 3D (DWG)
BIM 3D (IFC)
Prospekt (PDF)
BIM 3D (STEP)