LORO-VERBUNDROHR-BOGEN 30 GR.DN 100

LORO-Verbundrohr Bogen 30 Grad DN 100

Beschreibung

LORO-X Verbundrohr-Bogen, bestehend aus Innenrohr (LORO-X Rohr, aus Stahl, feuerverzinkt, nach DIN EN 1123, mit erhöhtem Qualitätsstandard, mit 2-Kammern-Steckmuffenverbindung, Baustoffklasse A1, formstabil, bruchfest, rückstausicher, langlebige Innenbeschichtung gemäß DIN EN ISO 2178 auf Basis einer 2K-Epoxid-Kombination, Farbton: Rotbraun), Dämmschicht (PU-Hartschaum B2, FCKW-frei) und Außenrohr (LORO-X Rohr, feuerverzinkt), 30 Grad, DN 100

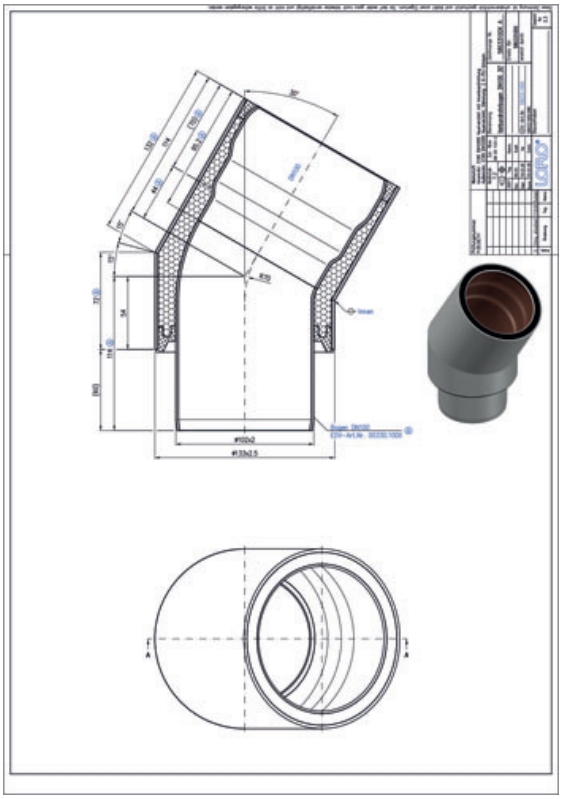

Artikeldaten

EAN-Code	4038088025208
ETIM Klasse	EC003024
Nennweite	DN 100
Nenn-Länge/Grad	30
Außenmaße (HxBxL)	133 x 181 x 246 mm
Gewicht	3,30 Kg (STK)
Warengruppe	3
Zolltarifnummer	73089098
Material / Farbe	Stahl feuerverzinkt, Silber

Verwendungshinweis

Doppelwandiges Abflußrohr, DN 40 - DN 150 bestend aus: Innenrohr aus LORO-X Stahlabflußrohr, PU-Däammschicht Baustoffklasse B2, FCKW-frei. Außenrohr aus LORO-X Stahlabflußrohr

Downloads

Alles online

- Verlegeanleitung (PDF)
- CAD 2D (DXF)
- BIM IFC4 (parametrisch)
- Maßzeichnung (PDF)
- CAD 3D (DWG)
- BIM 3D (IFC)
- Prospekt (PDF)
- BIM 3D (STEP)