LX-REIN.-DECKEL M. HSÜ,GRAU M.SCHELLE U.

LORO cleaning cover round with high performance safety rim grey complete with clamp and rolling ring DN 100

Beskrivelsestekst

LORO-X clean-out cover with high-performance safety overflow, grey, DN100



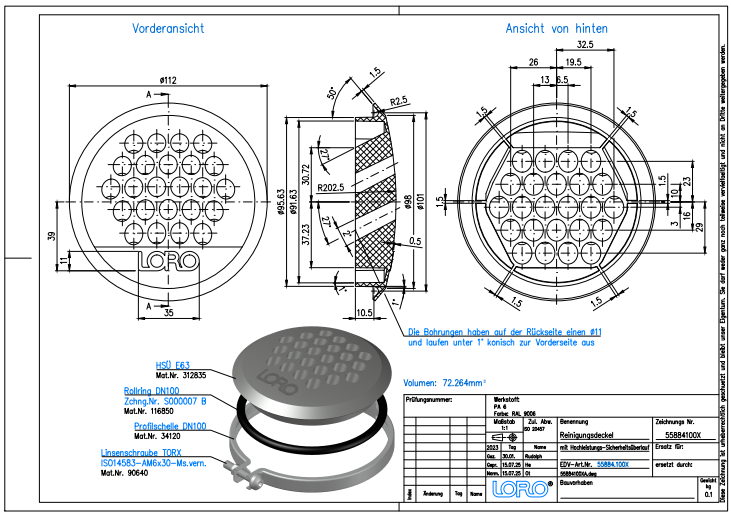

Artikkeldata

EAN-kode	**4038088107553**
ETIM-klasse	**EC011386**
Nominell diameter	**DN 100**
Utvendige mål (HxBxL)	**112 x 112 x 23 mm**
Vekt	**0,10 Kg (STK)**
Produktgruppe	**2**
Tolltariffnummer	**39269097**
Materiale / Farge	**Stahl feuerverzinkt, Silber**

Bruksanvisning

kein Verwendungshinweis notwendig

Nedlastinger

Alles online

Måltegning (PDF)
Systemdatablad LX 1390
BIM 3D (STEP)
Brosjyre (PDF)
CAD 2D (DXF)
BIM 3D (IFC)
Godkjenning (PDF)
CAD 3D (DWG)