LORO-XCL STAINLESS STEEL AISI 316L SHORT RADIUS BEND 87 DEGREE DN 50

LORO-XCL bend with narrow radius 1.4571 87 degrees DN 50

Beskrivelse

LORO-XCL bend with tight radius, made of stainless steel, material no. 1.4571, pickled, in according to DIN EN 1124 with raised quality standard, with 2-chamber push-fit socket connection, building material class A1, dimensionally stable, break-proof, backflow-safe, 87 degrees, DN50

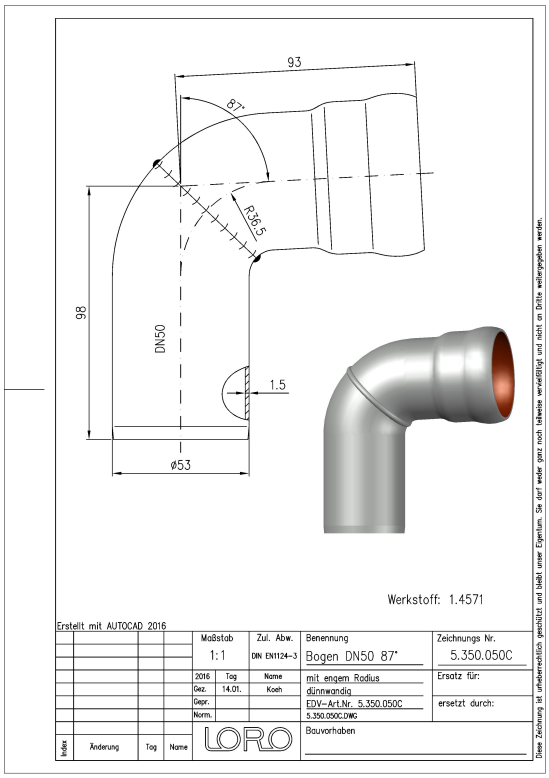

Artikeldata

EAN-kode	4038088081921
ETIM Klasse	EC003024
Nominel diameter	DN 50
Nominel længde/grad	87
Ydermål (HxBxL)	62 x 121 x 133 mm
Vægt	0,40 Kg (STK)
Produktgruppe	10
Toldtarifnummer	73072980
Materiale / Farve	Edelstahl, Silber

Brugsanvisning

LORO-XCL EDELSTAHLROHRE mit der bewährten Steckmuffenverbindung und verschiedenen Dichtelementen für unterschiedliche Beanspruchungen werden aus Edelstahl "Rostfrei" in den Werkstoffnummern 1.4301(AISI 304) als Standard und 1.4404 (AISI 316L) für höhere Beanspruchungen gefertigt.Einsatzgebiete: In Industrie und Gewerbe, in Großküchen und Forschungsstätten sowie in öffentlichen Einrichtungen fallen im Entsorgungsbereich zunehmend aggressive Medien an. Rohrleitungen sind dabei unterschiedlichen mechanischen, chemischen und thermischen Beanspruchungen ausgesetzt. Herkömmliche Rohre werden diesen Anforderungen nicht oder nur mit zu großen Einschränkungen gerecht.Vorteile: gute Korrosionsbeständigkeit schlag- und stoßfest nicht brennbar geringes Gewicht hohe Temperaturbeständigkeit geringer Befestigungsaufwand dank der LORO-XCL Steckmuffe kein Schweißen - nur Stecken schnelle und einfache Montage

Downloads

Alles online

- Installationsvejledning (PDF)
- Måltegning (PDF)
- Brochure (PDF)
- Certifikat (PDF)
- CAD 2D (DXF)
- CAD 3D (DWG)
- BIM 3D (STEP)
- BIM IFC4 (parametrisch)
- BIM 3D (IFC)