LORO-XCL STAINLESS STEEL AISI 316L SHORT RADIUS BEND 87 DEGREE DN 50

LORO-XCL bend with narrow radius 1.4571 87 degrees DN 50

Descrição

LORO-XCL bend with tight radius, made of stainless steel, material no. 1.4571, pickled, in according to DIN EN 1124 with raised quality standard, with 2-chamber push-fit socket connection, building material class A1, dimensionally stable, break-proof, backflow-safe, 87 degrees, DN50

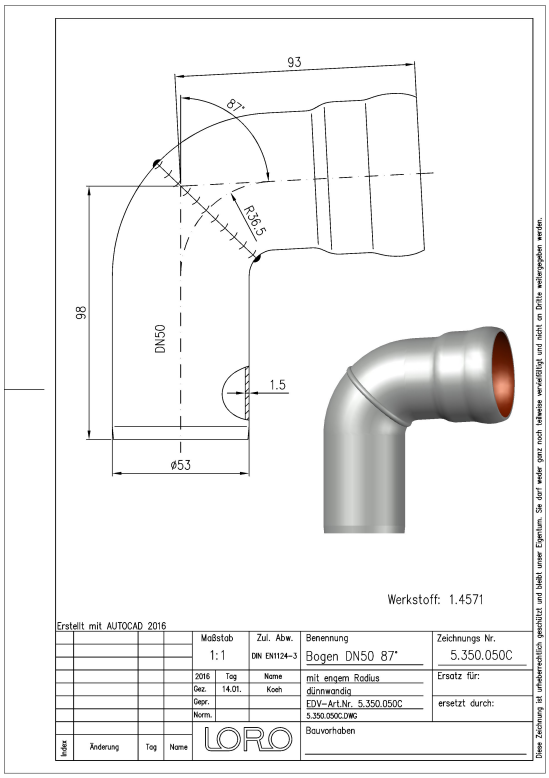

Dados do artigo

Código EAN	4038088081921
Classe ETIM	EC003024
Diâmetro nominal	DN 50
Comprimento/grau nominal	87
Medidas exteriores (AxLxP)	62 x 121 x 133 mm
Peso	0,40 Kg (STK)
Grupo de produtos	10
Número de pauta aduaneira	73072980
Material / Cor	Edelstahl, Silber

Nota de utilização

LORO-XCL EDELSTAHLROHRE mit der bewährten Steckmuffenverbindung und verschiedenen Dichtelementen für unterschiedliche Beanspruchungen werden aus Edelstahl "Rostfrei" in den Werkstoffnummern 1.4301(AISI 304) als Standard und 1.4404 (AISI 316L) für höhere Beanspruchungen gefertigt.Einsatzgebiete: In Industrie und Gewerbe, in Großküchen und Forschungsstätten sowie in öffentlichen Einrichtungen fallen im Entsorgungsbereich zunehmend aggressive Medien an. Rohrleitungen sind dabei unterschiedlichen mechanischen, chemischen und thermischen Beanspruchungen ausgesetzt. Herkömmliche Rohre werden diesen Anforderungen nicht oder nur mit zu großen Einschränkungen gerecht.Vorteile: gute Korrosionsbeständigkeit schlag- und stoßfest nicht brennbar geringes Gewicht hohe Temperaturbeständigkeit geringer Befestigungsaufwand dank der LORO-XCL Steckmuffe kein Schweißen - nur Stecken schnelle und einfache Montage

Transferências

Alles online

Instruções de instalação (PDF)
Desenho cotado (PDF)
Brochura (PDF)
Homologação (PDF)
CAD 2D (DXF)
CAD 3D (DWG)
BIM 3D (STEP)
BIM IFC4 (parametrisch)
BIM 3D (IFC)