LX RETENTIONSABLAUF HPT/NOT-KOMB.F.DRUCK

LORO-X Retention Drain Main-Emergency-Combi pressure flow with retention pipe by default DN 100

Description

LORO-X retention parapet drain with object-related retention openings for the main drainage and variable-height weir for the emergency drainage, main-emergency combination, series 88, Attika-Distant, pipe-in-pipe, for main drainage with gravity flow and emergency drainage with siphonic flow, with clamping flange, as loose and fixed flange construction, without upstand for bitumen and plastic roofing sheets, DN100/50

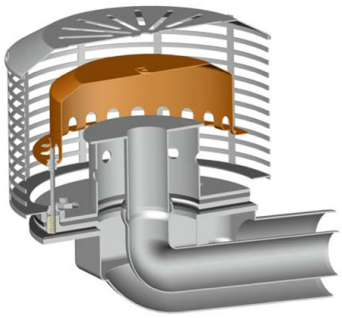

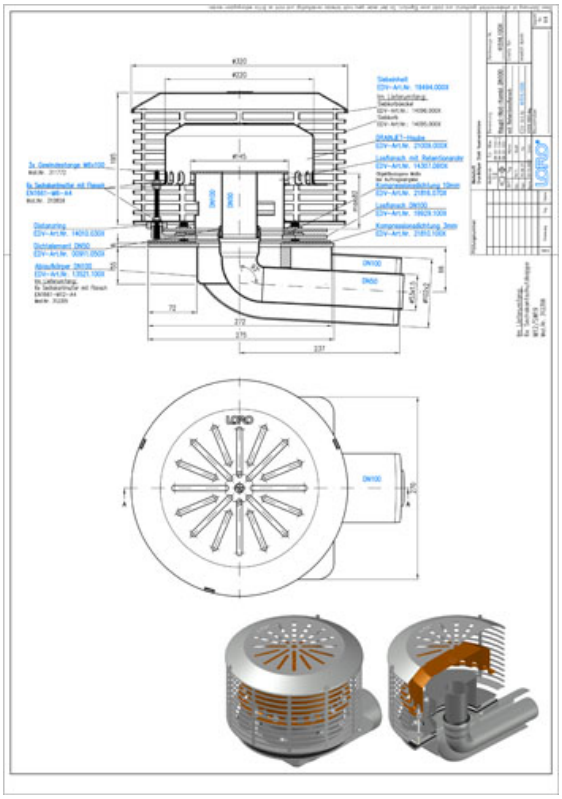

Données de l'article

Code EAN	4038088101445
Classe ETIM	EC010400
Diamètre nominal	DN 100
Dimensions extérieures (HxLxP)	320 x 320 x 380 mm
Poids	9,80 Kg (STK)
Groupe de produits	9
Numéro tarifaire douanier	73089098
Matériau / Couleur	Stahl feuerverzinkt, Silber

Note d'utilisation

LORO-X Serie 88 VARIOFIT Haupt-Not-Kombi Retentionsdachentwässerung für Hauptentwässerung mit Regenwasserrückhaltung auf dem Dach (Retention) und innenliegender Notentwässerung ins Freie. Die Höhe des Retentionsrohres der Hauptentwässerung bildet dabei gleichzeitig die Höhe des Anstauelementes der Notentwässerung. Durch die höhenvariable Anordnung der Haube bleibt der Abstand zwischen Haube und höhenvariablem Wehr konstant, sodass die Abflussleistung bei jeder Höhe gleich bleibt und sich die Abflusskurve nur in der Höhe verschiebt. Bei dem Modell mit der Notentwässerung als Freispiegelströmung kann die Notentwässerung bei kleinen Flächen als Speier ins Freie entwässern. Bei größeren Flächen bietet die Notentwässerung als Druckströmung einen deutlich stärkeren Abfluss über die innenliegende DN50 Fallleitung.

Téléchargements

Alles online

Notice d'installation (PDF)
Dessin dimensionnel (PDF)
Brochure (PDF)
Fiche technique du système LX 1939
CAD 2D (DXF)
CAD 3D (DWG)
BIM 3D (STEP)
BIM 3D (IFC)