LX RETENTIONSABLAUF HPT/NOT-KOMB.F.DRUCK

LORO-X Retention Drain Main-Emergency-Combi pressure flow with retention pipe by default DN 100

Descriere

LORO-X retention parapet drain with object-related retention openings for the main drainage and variable-height weir for the emergency drainage, main-emergency combination, series 88, Attika-Distant, pipe-in-pipe, for main drainage with gravity flow and emergency drainage with siphonic flow, with clamping flange, as loose and fixed flange construction, without upstand for bitumen and plastic roofing sheets, DN100/50

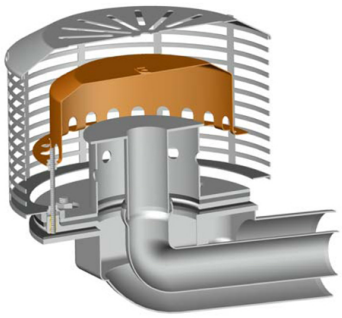

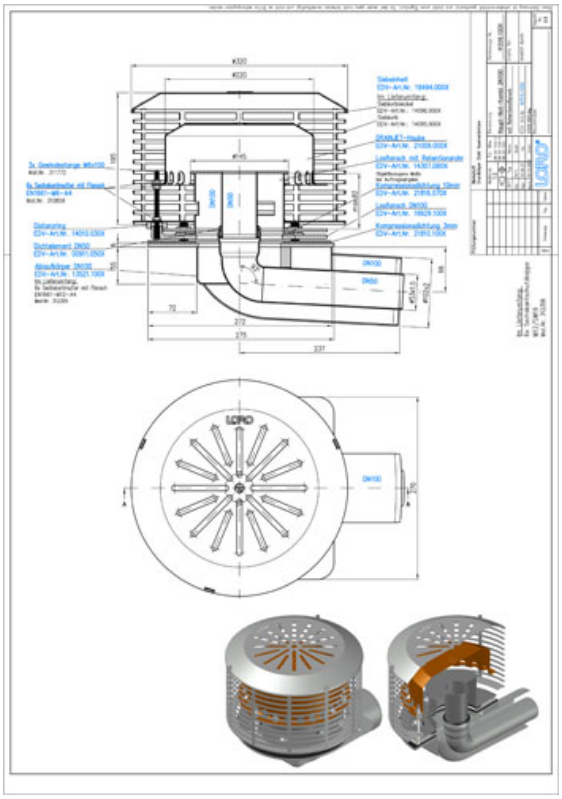

Date articol

Cod EAN	4038088101445
Clasă ETIM	EC010400
Diametru nominal	DN 100
Dimensiuni exterioare (ÎxLxA)	320 x 320 x 380 mm
Greutate	9,80 Kg (STK)
Grupă de produse	9
Număr tarif vamal	73089098
Material / Culoare	Stahl feuerverzinkt, Silber

Notă de utilizare

LORO-X Serie 88 VARIOFIT Haupt-Not-Kombi Retentionsdachentwässerung für Hauptentwässerung mit Regenwasserrückhaltung auf dem Dach (Retention) und innenliegender Notentwässerung ins Freie. Die Höhe des Retentionsrohres der Hauptentwässerung bildet dabei gleichzeitig die Höhe des Anstauelementes der Notentwässerung. Durch die höhenvariable Anordnung der Haube bleibt der Abstand zwischen Haube und höhenvariablem Wehr konstant, sodass die Abflussleistung bei jeder Höhe gleich bleibt und sich die Abflusskurve nur in der Höhe verschiebt. Bei dem Modell mit der Notentwässerung als Freispiegelströmung kann die Notentwässerung bei kleinen Flächen als Speier ins Freie entwässern. Bei größeren Flächen bietet die Notentwässerung als Druckströmung einen deutlich stärkeren Abfluss über die innenliegende DN50 Fallleitung.

Descărcări

Alles online

Instrucțiuni de montaj (PDF)
Fișă tehnică de sistem LX 1939
BIM 3D (STEP)
Desen CAD (PDF)
CAD 2D (DXF)
BIM 3D (IFC)
Broșură (PDF)
CAD 3D (DWG)