LORO-XCL STAINLESS STEEL AISI 304 ANCHOR CLIP WITH NOTCHING FOR PIPE/BRANCH DN 125

LORO-XCL stainless steel safety clip with recess DN 125

Beskrivelse

LORO-XCL anchor clip for axial locking of pressurized pipes, with notch for pipe/branch connection, made of stainless steel, material no. 1.4301, DN125

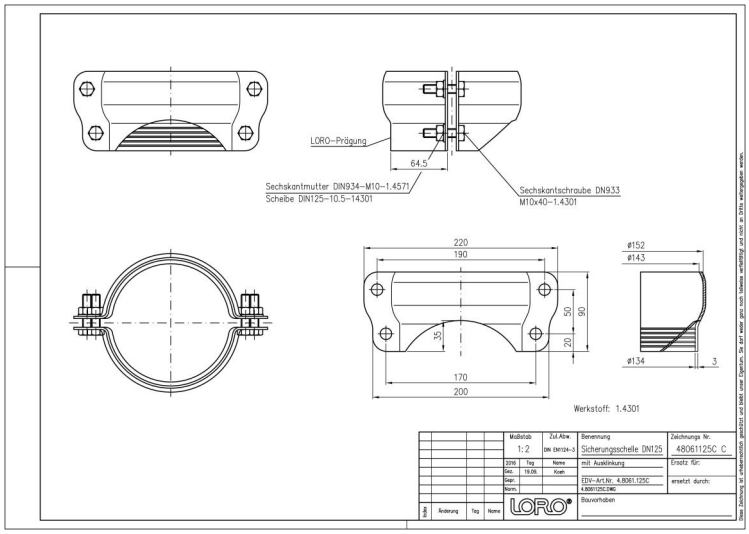

Artikkeldata

EAN-kode	**4038088082225**
ETIM-klasse	**EC010049**
Nominell diameter	**DN 125**
Utvendige mål (HxBxL)	**157 x 220 x 90 mm**
Vekt	**1,20 Kg (STK)**
Produktgruppe	**10**
Tolltariffnummer	**73072980**
Materiale / Farge	**Edelstahl, Silber**

Bruksanvisning

LORO-XCL EDELSTAHLROHRE mit der bewährten Steckmuffenverbindung und verschiedenen Dichtelementen für unterschiedliche Beanspruchungen werden aus Edelstahl "Rostfrei" in den Werkstoffnummern 1.4301(AISI 304) als Standard und 1.4404 (AISI 316L) für höhere Beanspruchungen gefertigt.Einsatzgebiete: In Industrie und Gewerbe, in Großküchen und Forschungsstätten sowie in öffentlichen Einrichtungen fallen im Entsorgungsbereich zunehmend aggressive Medien an. Rohrleitungen sind dabei unterschiedlichen mechanischen, chemischen und thermischen Beanspruchungen ausgesetzt. Herkömmliche Rohre werden diesen Anforderungen nicht oder nur mit zu großen Einschränkungen gerecht.Vorteile: gute Korrosionsbeständigkeit schlag- und stoßfest nicht brennbar geringes Gewicht hohe Temperaturbeständigkeit geringer Befestigungsaufwand dank der LORO-XCL Steckmuffe kein Schweißen - nur Stecken schnelle und einfache Montage

Nedlastinger

Alles online

Monteringsanvisning (PDF)
Godkjenning (PDF)
Måltegning (PDF)
CAD 2D (DXF)
Brosjyre (PDF)
CAD (DWG)