LORO-XCL STAINLESS STEEL AISI 304 ANCHOR CLIP DN 100

LORO-XCL stainless steel safety clip DN 100

Kuvaus

LORO-XCL anchor clip, made of stainless steel, material no. 1.4301, in according to DIN EN 1124 with raised quality standard, building material class A1, dimensionally stable, break-proof, for axial locking for pressurized pipes, DN100

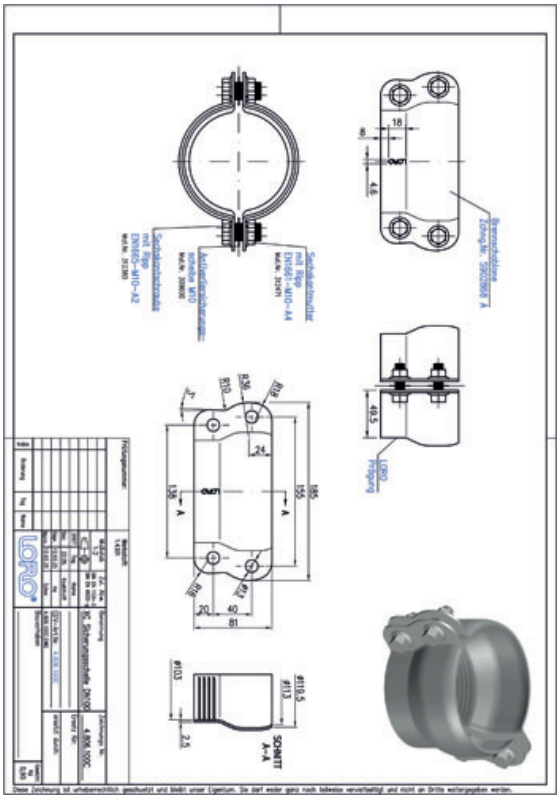

Tuotetiedot

EAN-koodi	4038088080849
ETIM-luokka	EC010049
Nimellishalkaisija	DN 100
Ulkomitat (KxLxS)	125 x 185 x 81 mm
Paino	0,90 Kg (STK)
Tuoteryhmä	10
Tullitariffin numero	73072980
Materiaali / Väri	Edelstahl, Silber

Käyttöohje

LORO-XCL EDELSTAHLROHRE mit der bewährten Steckmuffenverbindung und verschiedenen Dichtelementen für unterschiedliche Beanspruchungen werden aus Edelstahl "Rostfrei" in den Werkstoffnummern 1.4301(AISI 304) als Standard und 1.4404 (AISI 316L) für höhere Beanspruchungen gefertigt.Einsatzgebiete: In Industrie und Gewerbe, in Großküchen und Forschungsstätten sowie in öffentlichen Einrichtungen fallen im Entsorgungsbereich zunehmend aggressive Medien an. Rohrleitungen sind dabei unterschiedlichen mechanischen, chemischen und thermischen Beanspruchungen ausgesetzt. Herkömmliche Rohre werden diesen Anforderungen nicht oder nur mit zu großen Einschränkungen gerecht.Vorteile: gute Korrosionsbeständigkeit schlag- und stoßfest nicht brennbar geringes Gewicht hohe Temperaturbeständigkeit geringer Befestigungsaufwand dank der LORO-XCL Steckmuffe kein Schweißen - nur Stecken schnelle und einfache Montage

Lataukset

Alles online

Asennusohje (PDF)
Hyväksyntä (PDF)
BIM 3D (STEP)
Mittapiirustus (PDF)
CAD 2D (DXF)
BIM 3D (IFC)
Esite (PDF)
CAD 3D (DWG)