LORO-XCL STAINLESS STEEL AISI 304 ANCHOR CLIP DN 80

LORO-XCL stainless steel safety clip DN 80

Beskrivelse

LORO-XCL anchor clip, made of stainless steel, material no. 1.4301, in according to DIN EN 1124 with raised quality standard, building material class A1, dimensionally stable, break-proof, for axial locking for pressurized pipes, DN 80

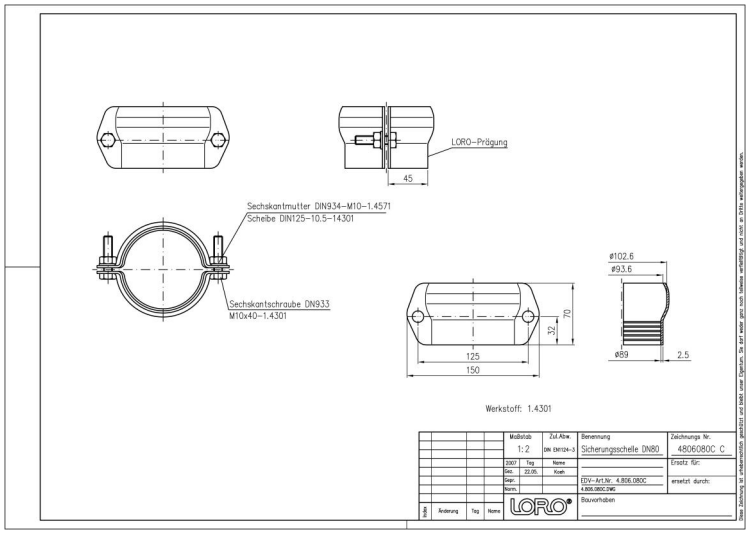

Artikkeldata

EAN-kode	**4038088082164**
ETIM-klasse	**EC010049**
Nominell diameter	**DN 80**
Utvendige mål (HxBxL)	**108 x 150 x 70 mm**
Vekt	**0,60 Kg (STK)**
Produktgruppe	**10**
Tolltariffnummer	**73072980**
Materiale / Farge	**Edelstahl, Silber**

Bruksanvisning

LORO-XCL EDELSTAHLROHRE mit der bewährten Steckmuffenverbindung und verschiedenen Dichtelementen für unterschiedliche Beanspruchungen werden aus Edelstahl "Rostfrei" in den Werkstoffnummern 1.4301(AISI 304) als Standard und 1.4404 (AISI 316L) für höhere Beanspruchungen gefertigt.Einsatzgebiete: In Industrie und Gewerbe, in Großküchen und Forschungsstätten sowie in öffentlichen Einrichtungen fallen im Entsorgungsbereich zunehmend aggressive Medien an. Rohrleitungen sind dabei unterschiedlichen mechanischen, chemischen und thermischen Beanspruchungen ausgesetzt. Herkömmliche Rohre werden diesen Anforderungen nicht oder nur mit zu großen Einschränkungen gerecht.Vorteile: gute Korrosionsbeständigkeit schlag- und stoßfest nicht brennbar geringes Gewicht hohe Temperaturbeständigkeit geringer Befestigungsaufwand dank der LORO-XCL Steckmuffe kein Schweißen - nur Stecken schnelle und einfache Montage

Nedlastinger

Alles online

- Monteringsanvisning (PDF)
- Godkjenning (PDF)
- Måltegning (PDF)
- CAD 2D (DXF)
- Brosjyre (PDF)
- CAD (DWG)