LX-DL BRANDSCHUTZNOTABLAUF 1-TLG DN70

LORO-DRAINLET fire protection emergency drain one-piece with stainless steel strainer basket DN 70

Описание

LORO-X DRAINLET fire protection system, general building authority test certificate no. P-MPA-E-09-010, series 84(DL), one-piece, vertical outlet, for emergency drainage with gravity flow, discharge rate 9.0 l/s at 75 mm water level on the roof, with clamping flange as loose and fixed flange construction including compression seals, for bituminous and plastic roofing sheets, DRAINLET hood made of stainless steel, according to DIN EN 1253 with raised quality standard, proof of performance with standard-compliant testing system with 4.2 m non-ventilated downpipe according to LX data sheet LX 848, discharge rate 5.5 l/sec at 75 mm water level on the roof as spout according to system data sheet LX1095, made of stainless steel, DN70

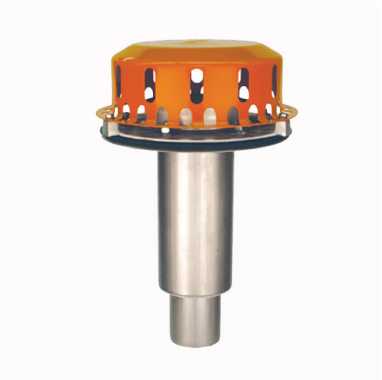

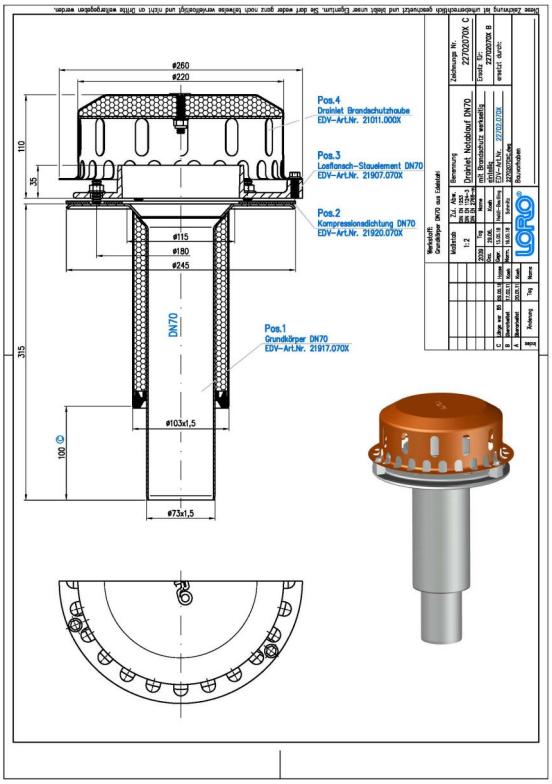

Данни за артикула

EAN код	4038088088869
ETIM клас	EC010827
Номинален диаметър	DN 70
Външни размери (ВхШхД)	260 x 260 x 418 mm
Тегло	4,40 Kg (STK)
Продуктова група	4
Митнически тарифен номер	73072980
Материал / Цвят	Edelstahl, Silber

Забележка за употреба

LORO-X Brandschutzsysteme R90 Anforderung Um der MBO zu entsprechen, müssen Wände, Decken und Dächer so ausgebildet werden, dass eine Brandübertragung oder Brandausweitung auf andere Gebäude oder Brandabschnitte ausreichend lang verhindert wird. Bei der Entwässerung von Flachdächern müssen bis zu einem Abstand von 5 m zu aufgehenden Wänden oder Bauteilen Brandschutz-Dachabläufe eingesetzt werden, die mindestens der Feuerwiderstandsklasse des Daches entsprechen und eine Brand- oder Rauchübertragung verhindern. LORO-X Lösung LORO-X Brandschutzsysteme aus Stahl, verzinkt und nach DIN 4102, Teil 1 als Baustoffklasse A1 klassifiziert, erfüllen diese Anforderung in idealer Weise. Bestehend aus LORO-DRAINLET ® Brandschutzabläufen für Freispiegelströmung, LORO-DRAINJET ® Brandschutzabläufen für Druckströmung, LORO-X Rohren und Formteilen sowie LORO-X Befestigungen sind die LORO-X Brandschutzsysteme als R 90 Brandschutzlösungen zertifiziert. Entgegen anderen Rohrverschlusssystemen bleiben LORO-X Brandschutzsysteme auch im Brandfall voll funktionsfähig … (прочетете пълния текст онлайн)

Изтегляния

Alles online

- Инструкция за монтаж (PDF)
- Сертификат (PDF)
- CAD 2D (DXF)
- CAD чертеж (PDF)
- Системен технически лист LX 848
- CAD (DWG)
- Брошура (PDF)
- Системен технически лист LX 1095