LX-DL BRANDSCHUTZABLAUF 1-TLG DN70

LORO-DRAINLET fire protection drain one-piece with stainless steel strainer basket DN 70

Description

LORO-X DRAINLET fire protection system, general building authority test certificate no. P-MPA-E-09-010, series 84(DL), one-piece, vertical outlet, for main drainage with gravity flow, discharge rate 6.3 l/s at 35 mm water level on the roof, with clamping flange as loose and fixed flange construction including compression seals, for bituminous and plastic roofing sheets, DRAINLET hood made of stainless steel, according to DIN EN 1253 with raised quality standard, proof of performance with standard-compliant testing system with 4.2 m non-ventilated downpipe according to LX data sheet LX846, discharge rate 3.2 l/sec at 35 mm water level on the roof as spout according to system data sheet LX1094, made of stainless steel, DN70

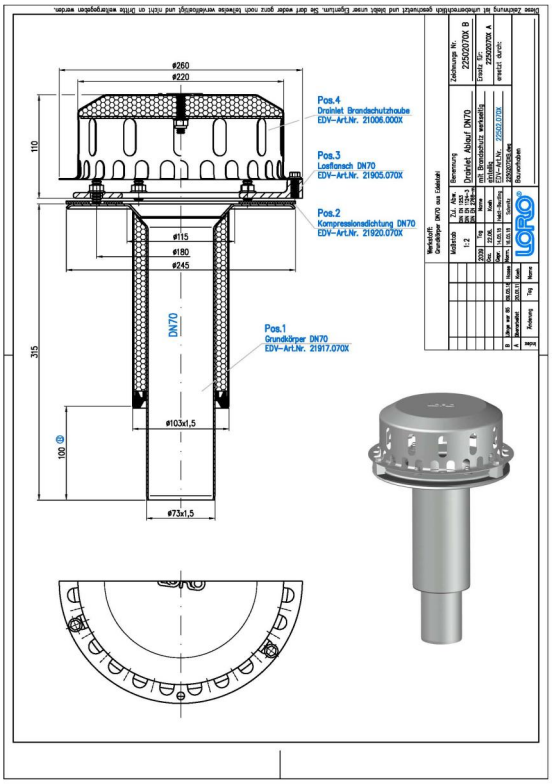

Données de l'article

Code EAN	4038088088630
Classe ETIM	EC011398
Diamètre nominal	DN 70
Dimensions extérieures (HxLxP)	260 x 260 x 416 mm
Poids	4,30 Kg (STK)
Groupe de produits	4
Numéro tarifaire douanier	73072980
Matériau / Couleur	Edelstahl, Silber

Note d'utilisation

LORO-X Brandschutzsysteme R90 Anforderung Um der MBO zu entsprechen, müssen Wände, Decken und Dächer so ausgebildet werden, dass eine Brandübertragung oder Brandausweitung auf andere Gebäude oder Brandabschnitte ausreichend lang verhindert wird. Bei der Entwässerung von Flachdächern müssen bis zu einem Abstand von 5 m zu aufgehenden Wänden oder Bauteilen Brandschutz-Dachabläufe eingesetzt werden, die mindestens der Feuerwiderstandsklasse des Daches entsprechen und eine Brand- oder Rauchübertragung verhindern. LORO-X Lösung LORO-X Brandschutzsysteme aus Stahl, verzinkt und nach DIN 4102, Teil 1 als Baustoffklasse A1 klassifiziert, erfüllen diese Anforderung in idealer Weise. Bestehend aus LORO-DRAINLET ® Brandschutzabläufen für Freispiegelströmung, LORO-DRAINJET ® Brandschutzabläufen für Druckströmung, LORO-X Rohren und Formteilen sowie LORO-X Befestigungen sind die LORO-X Brandschutzsysteme als R 90 Brandschutzlösungen zertifiziert. Entgegen anderen Rohrverschlusssystemen bleiben LORO-X Brandschutzsysteme auch im Brandfall voll funktionsfähig und können so für die Ableitung von Löschwasser … (lire le texte complet en ligne)

Téléchargements

Alles online

- Notice d'installation (PDF)
- Certificat (PDF)
- CAD 2D (DXF)
- Dessin dimensionnel (PDF)
- Fiche technique du système LX 846
- CAD (DWG)
- Brochure (PDF)
- Fiche technique du système LX 1094