LX-DL BRANDSCHUTZABLAUF 1-TLG DN70

LORO-DRAINLET fire protection drain one-piece with stainless steel strainer basket DN 70

Descrizione

LORO-X DRAINLET fire protection system, general building authority test certificate no. P-MPA-E-09-010, series 84(DL), one-piece, vertical outlet, for main drainage with gravity flow, discharge rate 6.3 l/s at 35 mm water level on the roof, with clamping flange as loose and fixed flange construction including compression seals, for bituminous and plastic roofing sheets, DRAINLET hood made of stainless steel, according to DIN EN 1253 with raised quality standard, proof of performance with standard-compliant testing system with 4.2 m non-ventilated downpipe according to LX data sheet LX846, discharge rate 3.2 l/sec at 35 mm water level on the roof as spout according to system data sheet LX1094, made of stainless steel, DN70

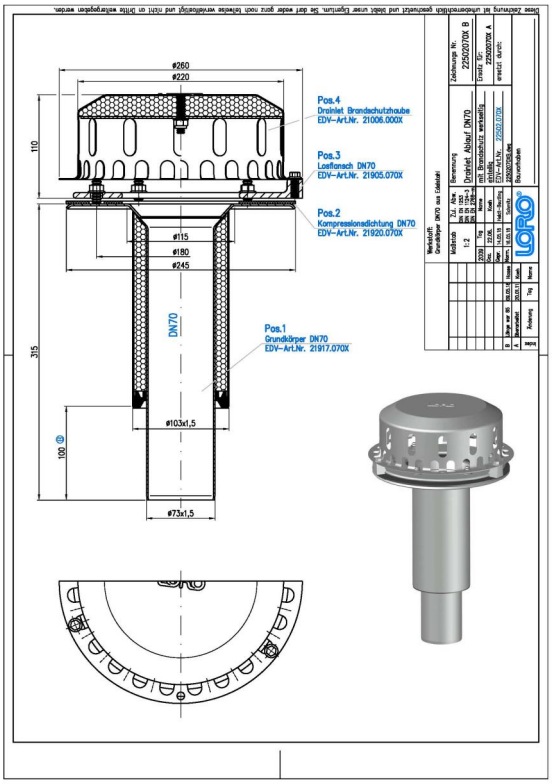

Dati articolo

Codice EAN	**4038088088630**
Classe ETIM	**EC011398**
Diametro nominale	**DN 70**
Misure esterne (AxLxP)	**260 x 260 x 416 mm**
Peso	**4,30 Kg (STK)**
Gruppo prodotti	**4**
Numero tariffa doganale	**73072980**
Materiale / Colore	**Edelstahl, Silber**

Note d'uso

LORO-X Brandschutzsysteme R90 Anforderung Um der MBO zu entsprechen, müssen Wände, Decken und Dächer so ausgebildet werden, dass eine Brandübertragung oder Brandausweitung auf andere Gebäude oder Brandabschnitte ausreichend lang verhindert wird. Bei der Entwässerung von Flachdächern müssen bis zu einem Abstand von 5 m zu aufgehenden Wänden oder Bauteilen Brandschutz-Dachabläufe eingesetzt werden, die mindestens der Feuerwiderstandsklasse des Daches entsprechen und eine Brand- oder Rauchübertragung verhindern. LORO-X Lösung LORO-X Brandschutzsysteme aus Stahl, verzinkt und nach DIN 4102, Teil 1 als Baustoffklasse A1 klassifiziert, erfüllen diese Anforderung in idealer Weise. Bestehend aus LORO-DRAINLET ® Brandschutzabläufen für Freispiegelströmung, LORO-DRAINJET ® Brandschutzabläufen für Druckströmung, LORO-X Rohren und Formteilen sowie LORO-X Befestigungen sind die LORO-X Brandschutzsysteme als R 90 Brandschutzlösungen zertifiziert. Entgegen anderen Rohrverschlusssystemen bleiben LORO-X Brandschutzsysteme auch im Brandfall voll funktionsfähig und können so für die Ableitung von Löschwasser … (leggi il testo completo online)

Download

Alles online

- Istruzioni di installazione (PDF)
- Certificato (PDF)
- CAD 2D (DXF)
- Disegno dimensionale (PDF)
- Scheda tecnica del sistema LX 846
- CAD (DWG)
- Brochure (PDF)
- Scheda tecnica del sistema LX 1094