LX-DJ BRANDSCHUTZABLAUF 2-TLG DN70

LORO-DRAINJET fire protection drain two-piece with stainless steel cover DN 70

Descripción

LORO-X DRAINJET fire protection system, general building authority test certificate no. P-MPA-E-09-010, series 49(DJ), two-piece, vertical outlet, for main drainage with siphonic flow, discharge rate 18.8 l/s at 55 mm water level on the roof, with clamping flange as loose and fixed flange construction including compression seals, for bituminous and plastic roofing sheets, DRAINJET hood made of stainless steel, according to DIN EN 1253 with raised quality standard, proof of performance with standard-compliant testing system with 4.2 m non-ventilated downpipe according to LX data sheet LX845, made of stainless steel, DN70

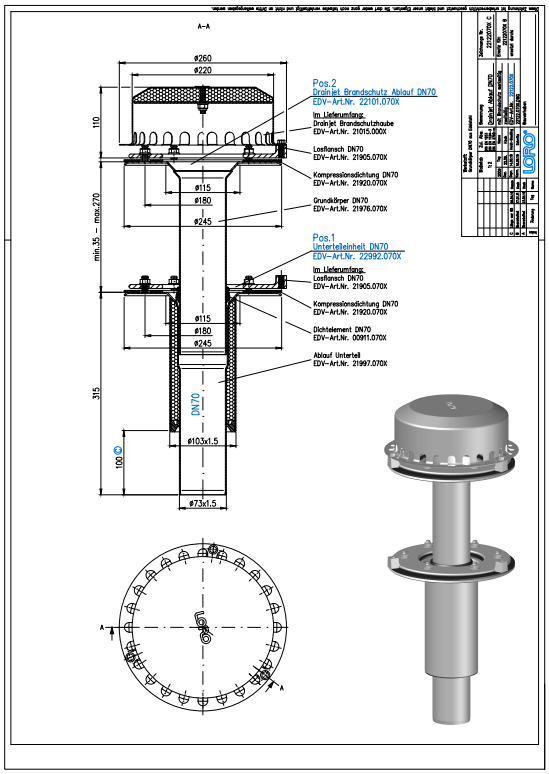

Datos del artículo

Código EAN	4038088088838
Clase ETIM	EC011398
Diámetro nominal	DN 70
Medidas exteriores (AxAxL)	260 x 260 x 453 mm
Peso	6,50 Kg (STK)
Grupo de productos	4
Número de arancel aduanero	73072980
Material / Color	Edelstahl, Silber

Nota de uso

LORO-X Brandschutzsysteme R90 Anforderung Um der MBO zu entsprechen, müssen Wände, Decken und Dächer so ausgebildet werden, dass eine Brandübertragung oder Brandausweitung auf andere Gebäude oder Brandabschnitte ausreichend lang verhindert wird. Bei der Entwässerung von Flachdächern müssen bis zu einem Abstand von 5 m zu aufgehenden Wänden oder Bauteilen Brandschutz-Dachabläufe eingesetzt werden, die mindestens der Feuerwiderstandsklasse des Daches entsprechen und eine Brand- oder Rauchübertragung verhindern. LORO-X Lösung LORO-X Brandschutzsysteme aus Stahl, verzinkt und nach DIN 4102, Teil 1 als Baustoffklasse A1 klassifiziert, erfüllen diese Anforderung in idealer Weise. Bestehend aus LORO-DRAINLET ® Brandschutzabläufen für Freispiegelströmung, LORO-DRAINJET ® Brandschutzabläufen für Druckströmung, LORO-X Rohren und Formteilen sowie LORO-X Befestigungen sind die LORO-X Brandschutzsysteme als R 90 Brandschutzlösungen zertifiziert. Entgegen anderen Rohrverschlusssystemen bleiben LORO-X Brandschutzsysteme auch im Brandfall voll funktionsfähig und können so für die Ableitung von Löschwasser … (leer el texto completo en línea)

Descargas

Alles online

- Instrucciones de instalación (PDF)
- Certificado (PDF)
- CAD 3D (DWG)
- Dibujo dimensional (PDF)
- Ficha técnica del sistema LX 845
- BIM 3D (STEP)
- Folleto (PDF)
- CAD 2D (DXF)
- BIM 3D (IFC)