LX-DJ BRANDSCHUTZABLAUF 1-TLG DN125

LORO-DRAINJET fire protection drain one-piece with stainless steel cover DN 125

Beskrivelse

LORO-X DRAINJET fire protection system, general building authority test certificate no. P-MPA-E-09-010, series 49(DJ), one-piece, vertical outlet, for main drainage with siphonic flow, with clamping flange as loose and fixed flange construction including compression seals, for bituminous and plastic roofing sheets, DRAINJET hood made of stainless steel, according to DIN EN 1253 with raised quality standard, made of stainless steel, DN125

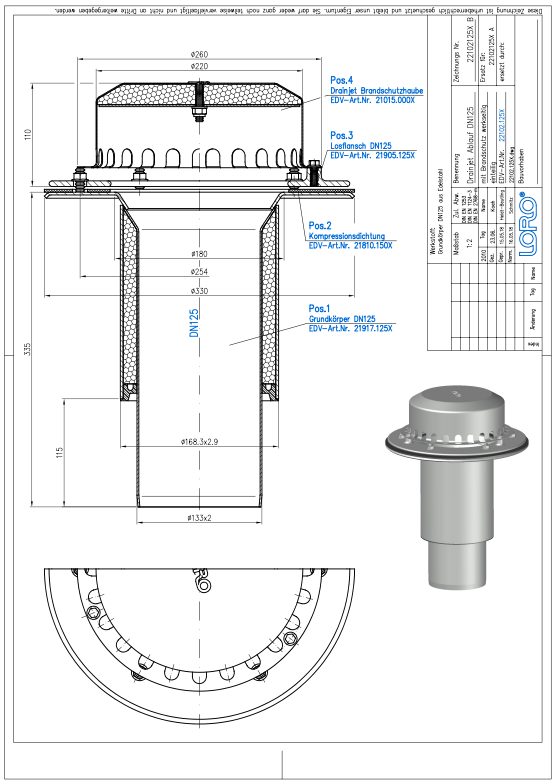

Artikkeldata

EAN-kode	4038088089750
ETIM-klasse	EC011398
Nominell diameter	DN 125
Utvendige mål (HxBxL)	330 x 330 x 467 mm
Vekt	8,40 Kg (STK)
Produktgruppe	4
Tolltariffnummer	73072980
Materiale / Farge	Edelstahl, Silber

Bruksanvisning

LORO-X Brandschutzsysteme R90 Anforderung. Um der MBO zu entsprechen, müssen Wände, Decken und Dächer so ausgebildet werden, dass eine Brandübertragung oder Brandausweitung auf andere Gebäude oder Brandabschnitte ausreichend lang verhindert wird. Bei der Entwässerung von Flachdächern müssen bis zu einem Abstand von 5 m zu aufgehenden Wänden oder Bauteilen Brandschutz-Dachabläufe eingesetzt werden, die mindestens der Feuerwiderstandsklasse des Daches entsprechen und eine Brand- oder Rauchübertragung verhindern. LORO-X Lösung. LORO-X Brandschutzsysteme aus Stahl, verzinkt und nach DIN 4102, Teil 1 als Baustoffklasse A1 klassifiziert, erfüllen diese Anforderung in idealer Weise. Bestehend aus LORO-DRAINLET ® Brandschutzabläufen für Freispiegelströmung, LORO-DRAINJET ® Brandschutzabläufen für Druckströmung, LORO-X Rohren und Formteilen sowie LORO-X Befestigungen sind die LORO-X Brandschutzsysteme als R 90 Brandschutzlösungen zertifiziert. Entgegen anderen Rohrverschlusssystemen bleiben LORO-X Brandschutzsysteme auch im Brandfall voll funktionsfähig und können so für die Ableitung von Löschwasser sorgen. LORO-X … (les hele teksten på nett)

Nedlastinger

Alles online

- Monteringsanvisning (PDF)
- Godkjenning (PDF)
- BIM 3D (STEP)
- Måltegning (PDF)
- CAD 2D (DXF)
- BIM 3D (IFC)
- Brosjyre (PDF)
- CAD 3D (DWG)