LX-DJ BRANDSCHUTZABLAUF 1-TLG DN125

LORO-DRAINJET fire protection drain one-piece with stainless steel cover DN 125

Περιγραφή

LORO-X DRAINJET fire protection system, general building authority test certificate no. P-MPA-E-09-010, series 49(DJ), one-piece, vertical outlet, for main drainage with siphonic flow, with clamping flange as loose and fixed flange construction including compression seals, for bituminous and plastic roofing sheets, DRAINJET hood made of stainless steel, according to DIN EN 1253 with raised quality standard, made of stainless steel, DN125

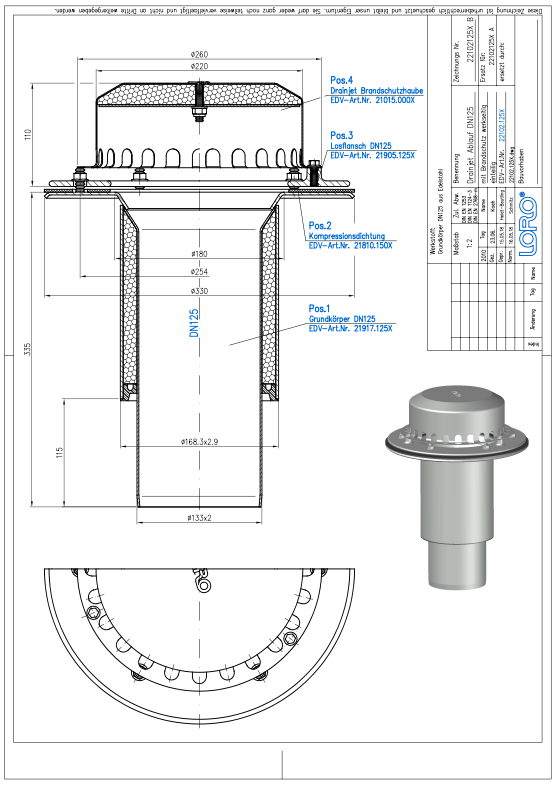

Στοιχεία προϊόντος

Κωδικός EAN	**4038088089750**
Κατηγορία ETIM	**EC011398**
Ονομαστική διάμετρος	**DN 125**
Εξωτερικές διαστάσεις (ΥxΠxΜ)	**330 x 330 x 467 mm**
Βάρος	**8,40 Kg (STK)**
Ομάδα προϊόντων	**4**
Δασμολογικός αριθμός	**73072980**
Υλικό / Χρώμα	**Edelstahl, Silber**

Σημείωση χρήσης

LORO-X Brandschutzsysteme R90 Anforderung. Um der MBO zu entsprechen, müssen Wände, Decken und Dächer so ausgebildet werden, dass eine Brandübertragung oder Brandausweitung auf andere Gebäude oder Brandabschnitte ausreichend lang verhindert wird. Bei der Entwässerung von Flachdächern müssen bis zu einem Abstand von 5 m zu aufgehenden Wänden oder Bauteilen Brandschutz-Dachabläufe eingesetzt werden, die mindestens der Feuerwiderstandsklasse des Daches entsprechen und eine Brand- oder Rauchübertragung verhindern. LORO-X Lösung. LORO-X Brandschutzsysteme aus Stahl, verzinkt und nach DIN 4102, Teil 1 als Baustoffklasse A1 klassifiziert, erfüllen diese Anforderung in idealer Weise. Bestehend aus LORO-DRAINLET ® Brandschutzabläufen für Freispiegelströmung, LORO-DRAINJET ® Brandschutzabläufen für Druckströmung, LORO-X Rohren und Formteilen sowie LORO-X Befestigungen sind die LORO-X Brandschutzsysteme als R 90 Brandschutzlösungen zertifiziert. Entgegen anderen Rohrverschlusssystemen bleiben LORO-X Brandschutzsysteme auch im Brandfall voll funktionsfähig … (διαβάστε το πλήρες κείμενο online)

Λήψεις

Alles online

Οδηγίες εγκατάστασης (PDF)
Έγκριση (PDF)
BIM 3D (STEP)
Σχέδιο διαστάσεων (PDF)
CAD 2D (DXF)
BIM 3D (IFC)
Φυλλάδιο (PDF)
CAD 3D (DWG)