LX-DJ BRANDSCHUTZABLAUF 1-TLG DN100

LORO-DRAINJET Brandschutz Ablauf einteilig mit Edelstahlhaube DN 100

Beschreibung

LORO-X DRAINJET Brandschutzablauf AbP.-Nr. P-MPA-E-09-010, Serie 49(DJ) einteilig, Auslauf senkrecht, für Hauptentwässerung mit Druckströmung, Abflussleistung 27,0 l/s bei 55 mm Wasserhöhe auf dem Dach, mit Klemmflansch als Los- und Festflanschkonstruktion inklusive Kompressionsdichtungen, für Bitumen und Kunststoff Abdichtungsbahnen, DRAINJET-Haube aus Edelstahl, nach DIN EN 1253 mit erhöhtem Qualitätsstandard, Leistungsnachweis mit normgerechtem Prüfsystem mit 4,2m nicht belüfteter Fallleitung gemäß LX-Datenblatt LX530, aus Edelstahl, DN 100

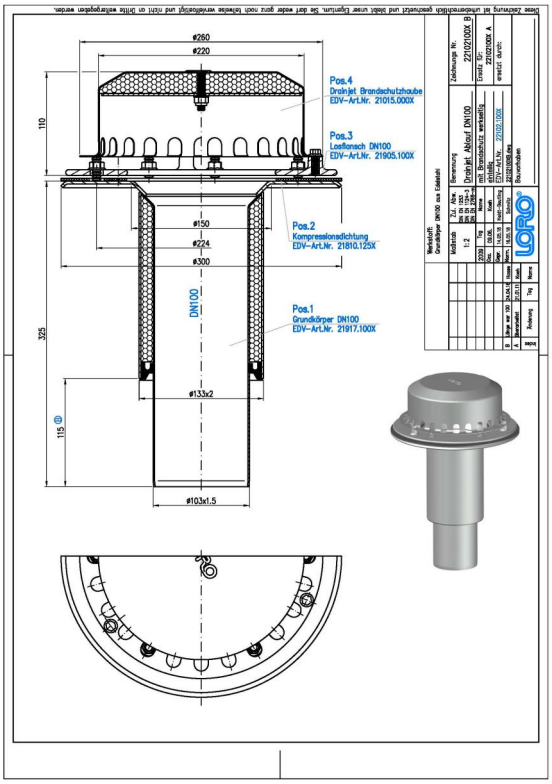

Artikeldaten

EAN-Code	4038088088623
ETIM Klasse	EC011398
Nennweite	DN 100
Außenmaße (HxBxL)	300 x 300 x 428 mm
Gewicht	6,40 Kg (STK)
Warengruppe	4
Zolltarifnummer	73072980
Material / Farbe	Edelstahl, Silber

Verwendungshinweis

LORO-X Brandschutzsysteme R90 Anforderung Um der MBO zu entsprechen, müssen Wände, Decken und Dächer so ausgebildet werden, dass eine Brandübertragung oder Brandausweitung auf andere Gebäude oder Brandabschnitte ausreichend lang verhindert wird. Bei der Entwässerung von Flachdächern müssen bis zu einem Abstand von 5 m zu aufgehenden Wänden oder Bauteilen Brandschutz-Dachabläufe eingesetzt werden, die mindestens der Feuerwiderstandsklasse des Daches entsprechen und eine Brand- oder Rauchübertragung verhindern. LORO-X Lösung LORO-X Brandschutzsysteme aus Stahl, verzinkt und nach DIN 4102, Teil 1 als Baustoffklasse A1 klassifiziert, erfüllen diese Anforderung in idealer Weise. Bestehend aus LORO-DRAINLET ® Brandschutzabläufen für Freispiegelströmung, LORO-DRAINJET ® Brandschutzabläufen für Druckströmung, LORO-X Rohren und Formteilen sowie LORO-X Befestigungen sind die LORO-X Brandschutzsysteme als R 90 Brandschutzlösungen zertifiziert. Entgegen anderen Rohrverschlusssystemen bleiben LORO-X Brandschutzsysteme auch im Brandfall voll funktionsfähig und können so für die Ableitung von Löschwasser sorgen. LORO-X Brandschutz-Dachentwässerungssysteme sind nur im Komplettsystem … (vollständigen Text online lesen)

Downloads

Alles online

- Verlegeanleitung (PDF)
- Zulassung (PDF)
- CAD (DWG)
- Maßzeichnung (PDF)
- System-Datenblatt LX 530
- Prospekt (PDF)
- CAD 2D (DXF)