LORO-DL GRUNDEINH.F.NOTENTW.M.KLEMMFL.

LORO-DRAINLET Grundeinheit für Notentwässerung mit Klemmflansch seitlich mit Wärmedämmung Wehrhöhe 35 mm DN 70

Beschreibung

LORO-DRAINLET Flachdach Grundeinheit für Freispiegelströmung, nach DIN EN 1253 mit erhöhtem Qualitätsstandard, Wehrhöhe 35 mm, mit Klemmflansch, als Los- und Festflanschkonstruktion, aus Edelstahl, Auslauf seitlich, mit Wärmedämmung, einteilig, bestehend aus Ablauftopf, Losflansch mit Stauelement, einschließlich Kompressionsdichtungen, DN 70

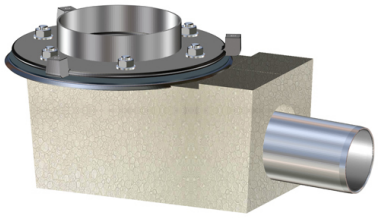

Artikeldaten

EAN-Code	4038088097724
ETIM Klasse	EC011398
Nennweite	DN 70
Gewicht	2,40 Kg (STK)
Warengruppe	4
Zolltarifnummer	73072980
Material / Farbe	Edelstahl, Silber

Verwendungshinweis

kein Verwendungshinweis notwendig

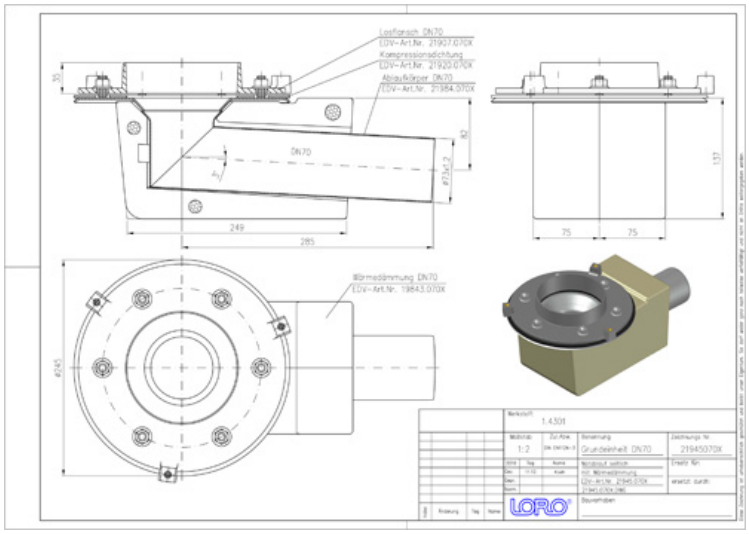

Downloads

Maßzeichnung (PDF)
CAD 2D (DXF)
CAD 3D (DWG)
BIM 3D (STEP)
BIM 3D (IFC)

Alles online