LORO-ROHRDURCHF.M.AUFK.EINTLG.MIT WÄRMED

LORO-Rohrdurchführung mit Aufkantung einteilig mit Wärmedämmung senkrecht mit Klemmflansch für Kunststoff DN 100

Beschreibung

LORO-DRAINLET Rohrdurchführung für Freispiegelströmung, mit Aufkantung, nach DIN EN 1253 mit erhöhtem Qualitätsstandard, mit Klemmflansch, als Los- und Festflanschkonstruktion, für Kunststoff-Abdichtungsbahnen, aus Edelstahl, mit Wärmedämmung, DN 100

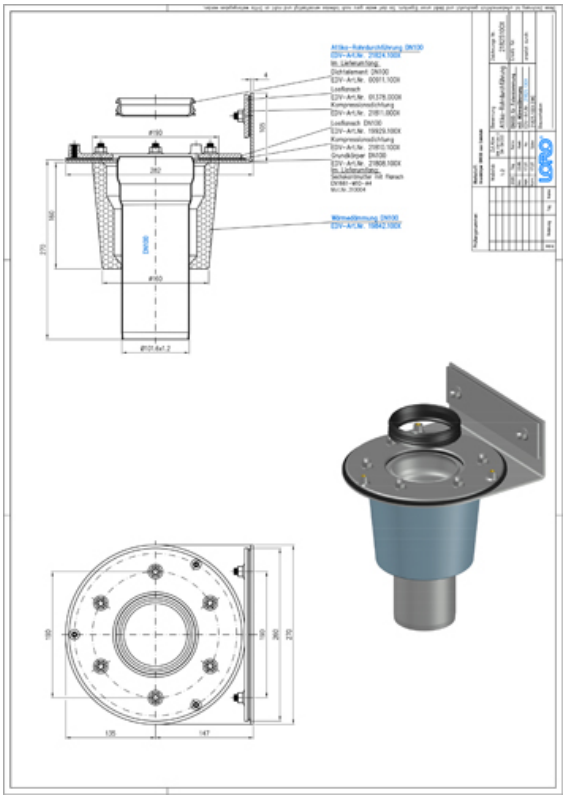

Artikeldaten

EAN-Code	4038088096796
ETIM Klasse	EC010599
Nennweite	DN 100
Außenmaße (HxBxL)	282 x 270 x 371 mm
Gewicht	5,30 Kg (STK)
Warengruppe	4
Zolltarifnummer	73072980
Material / Farbe	Edelstahl, Silber

Verwendungshinweis

kein Verwendungshinweis notwendig

Downloads

Alles online

Maßzeichnung (PDF)
CAD 3D (DWG)
Prospekt (PDF)
BIM 3D (STEP)
CAD 2D (DXF)
BIM 3D (IFC)