LORO-ROHRDURCHF.M.AUFK.EINTLG.MIT WÄRMED

LORO-pipe penetration with backsplash one-piece with insulation vertical with clamping flange for plastic DN 70

Description

LORO-DRAINLET Downpipe penetration for gravity flow, with upstand, according to DIN EN 1253 with raised quality standard, with clamping flange, as loose and fixed flange construction, for plastic roofing sheets, made of stainless steel, with thermal insulation, DN70

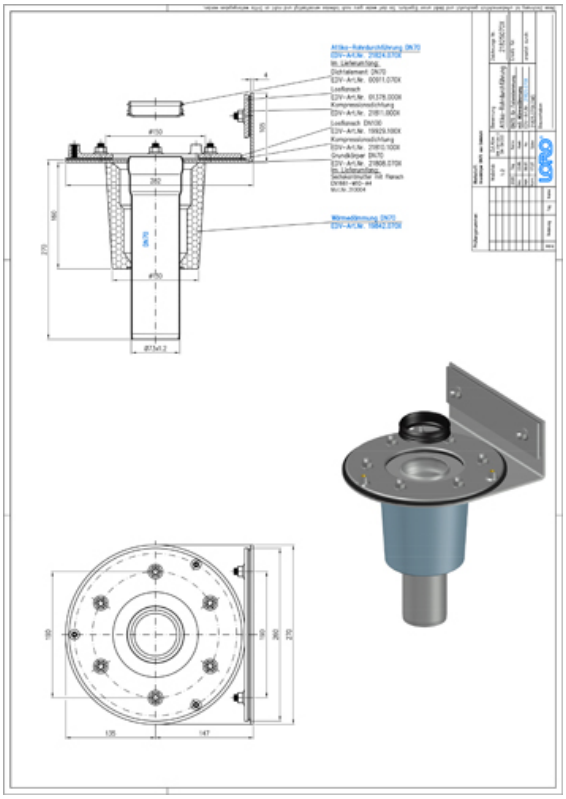

Données de l'article

Code EAN	4038088096789
Classe ETIM	EC010599
Diamètre nominal	DN 70
Dimensions extérieures (HxLxP)	282 x 270 x 371 mm
Poids	5,00 Kg (STK)
Groupe de produits	4
Numéro tarifaire douanier	73072980
Matériau / Couleur	Edelstahl, Silber

Note d'utilisation

kein Verwendungshinweis notwendig

Téléchargements

Dessin dimensionnel (PDF) · Brochure (PDF) · CAD 2D (DXF)
CAD 3D (DWG) · BIM 3D (STEP) · BIM 3D (IFC)

Alles online