LORO-ROHRDURCHF.M.AUFK.EINTLG.MIT WÄRMED

LORO-pipe penetration with backsplash one-piece with insulation vertical with clamping flange for plastic DN 70

Opis

LORO-DRAINLET Downpipe penetration for gravity flow, with upstand, according to DIN EN 1253 with raised quality standard, with clamping flange, as loose and fixed flange construction, for plastic roofing sheets, made of stainless steel, with thermal insulation, DN70

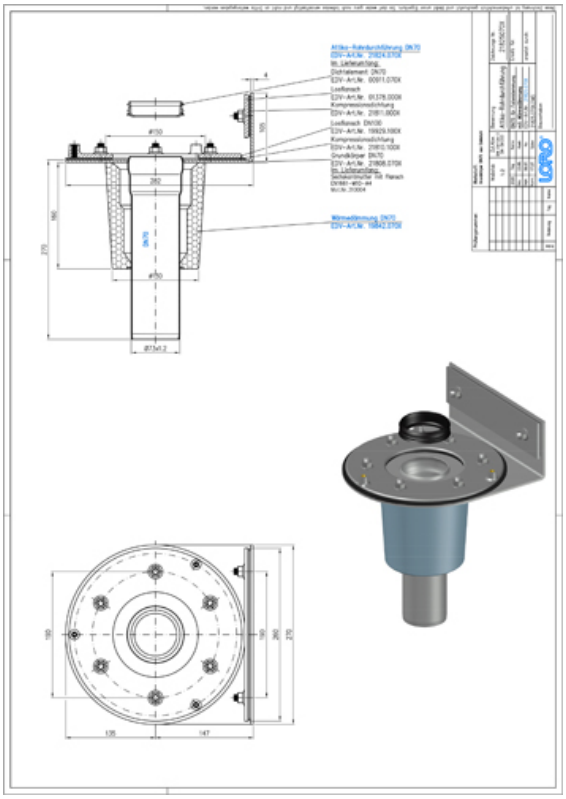

Dane artykułu

Kod EAN	4038088096789
Klasa ETIM	EC010599
Średnica nominalna	DN 70
Wymiary zewnętrzne (WxSxD)	282 x 270 x 371 mm
Waga	5,00 Kg (STK)
Grupa produktów	4
Numer taryfy celnej	73072980
Materiał / Kolor	Edelstahl, Silber

Wskazówki dotyczące użytkowania

kein Verwendungshinweis notwendig

Pobieranie

Alles online

Rysunek wymiarowy (PDF)
Broszura (PDF)
CAD 2D (DXF)
CAD 3D (DWG)
BIM 3D (STEP)
BIM 3D (IFC)