LORO-ROHRDURCHF.M.AUFK.EINTLG.O.WD.SENKR

LORO-pipe penetration with upstand, one-piece, without insulation, vertical with clamping flange for plastic DN 100

Description

LORO-DRAINLET Downpipe penetration for gravity flow, with upstand, according to DIN EN 1253 with raised quality standard, with clamping flange, as loose and fixed flange construction, for plastic roofing sheets, made of stainless steel, without thermal insulation, DN100

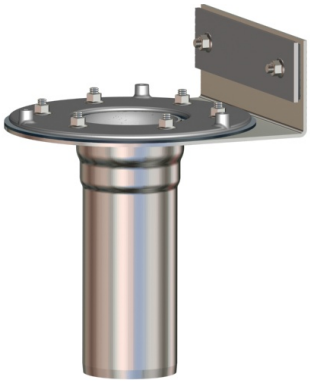

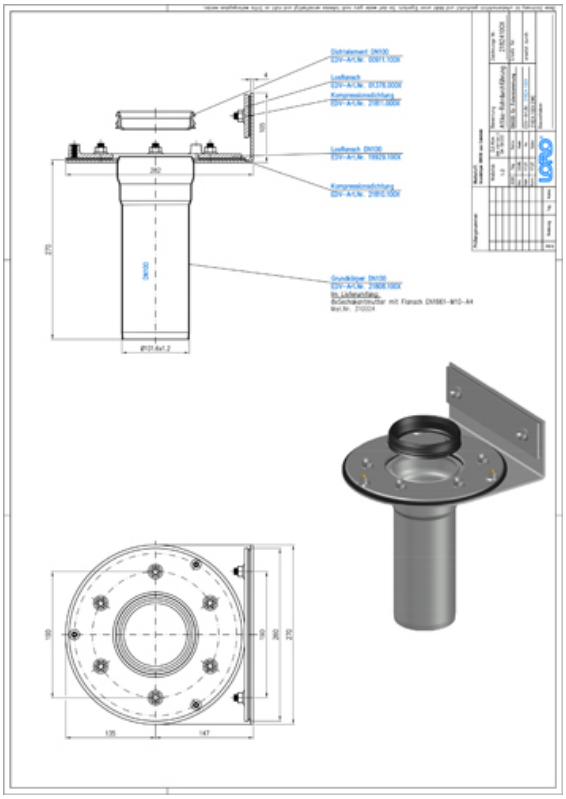

Données de l'article

Code EAN	4038088096758
Classe ETIM	EC011398
Diamètre nominal	DN 100
Dimensions extérieures (HxLxP)	282 x 270 x 371 mm
Poids	5,30 Kg (STK)
Groupe de produits	4
Numéro tarifaire douanier	73072980
Matériau / Couleur	Edelstahl, Silber

Note d'utilisation

kein Verwendungshinweis notwendig

Téléchargements

Dessin dimensionnel (PDF)
Brochure (PDF)
CAD 2D (DXF)
CAD 3D (DWG)
BIM 3D (STEP)
BIM 3D (IFC)

Alles online