LORO-ROHRDURCHF.M.AUFK.EINTLG.O.WD.SENKR

LORO-pipe penetration with upstand, one-piece, without insulation, vertical with clamping flange for plastic DN 100

Opis

LORO-DRAINLET Downpipe penetration for gravity flow, with upstand, according to DIN EN 1253 with raised quality standard, with clamping flange, as loose and fixed flange construction, for plastic roofing sheets, made of stainless steel, without thermal insulation, DN100

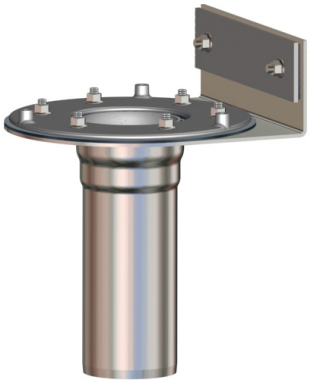

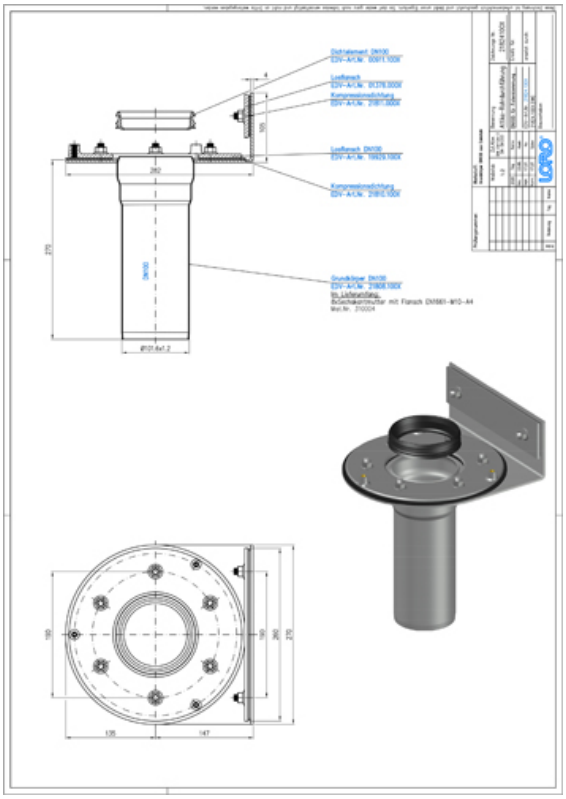

Dane artykułu

Kod EAN	4038088096758
Klasa ETIM	EC011398
Średnica nominalna	DN 100
Wymiary zewnętrzne (WxSxD)	282 x 270 x 371 mm
Waga	5,30 Kg (STK)
Grupa produktów	4
Numer taryfy celnej	73072980
Materiał / Kolor	Edelstahl, Silber

Wskazówki dotyczące użytkowania

kein Verwendungshinweis notwendig

Pobieranie

Alles online

Rysunek wymiarowy (PDF)
CAD 3D (DWG)
Broszura (PDF)
BIM 3D (STEP)
CAD 2D (DXF)
BIM 3D (IFC)