LORO-ROHRDURCHF.M.AUFK.EINTLT.MIT WÄRMED

LORO-pipe penetration with upstand, one-piece, with insulation, vertical, with clamping flange for bitumen DN 150

Leírás

LORO-DRAINLET Downpipe penetration for gravity flow, with upstand, according to DIN EN 1253 with raised quality standard, with clamping flange, as loose and fixed flange construction, for bituminous roofing sheets, made of stainless steel, with thermal insulation, DN150

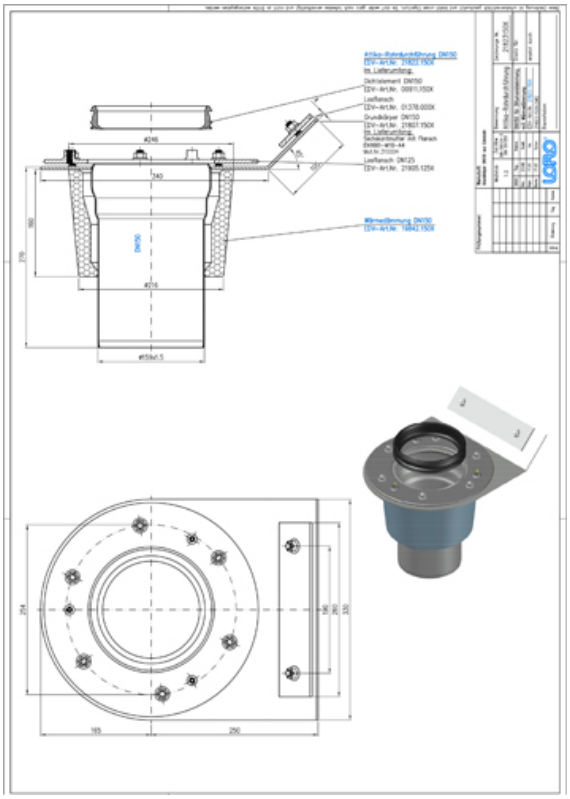

Cikkadatok

EAN kód	4038088096734
ETIM osztály	EC010599
Névleges átmérő	DN 150
Külső méretek (MxSzxH)	415 x 330 x 350 mm
Súly	7,50 Kg (STK)
Termékcsoport	4
Vámtarifaszám	73072980
Anyag / Szín	Edelstahl, Silber

Használati megjegyzés

kein Verwendungshinweis notwendig

Letöltések

Alles online

Méretrajz (PDF)
CAD 3D (DWG)
Prospektus (PDF)
BIM 3D (STEP)
CAD 2D (DXF)
BIM 3D (IFC)