LORO-ROHRDURCHF.M.AUFK.EINTLG.MIT WÄRMED

LORO-pipe penetration with backsplash one-piece with insulation vertical with clamping flange for bitumen DN 125

Popis

LORO-DRAINLET Downpipe penetration for gravity flow, with upstand, according to DIN EN 1253 with raised quality standard, with clamping flange, as loose and fixed flange construction, for bituminous roofing sheets, made of stainless steel, with thermal insulation, DN125

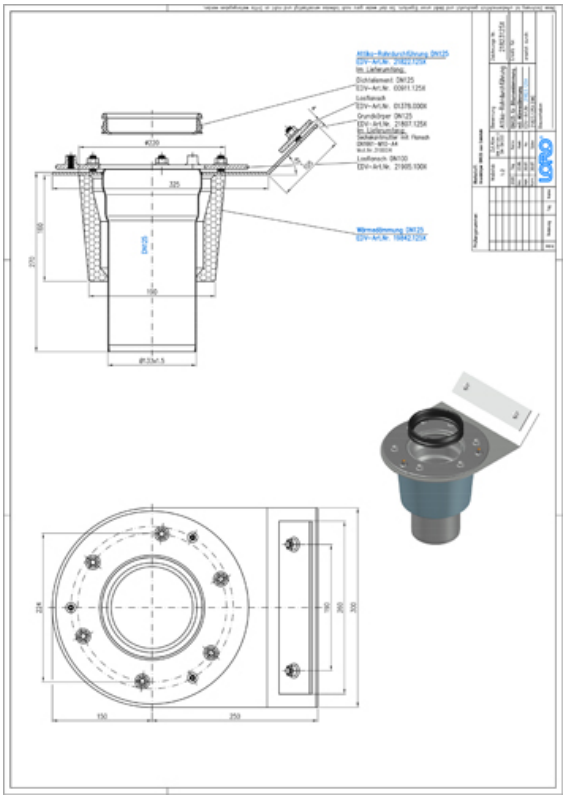

Údaje o artiklu

EAN kód	4038088096727
ETIM třída	EC010599
Jmenovitý průměr	DN 125
Vnější rozměry (VxŠxD)	400 x 270 x 350 mm
Hmotnost	6,50 Kg (STK)
Skupina produktů	4
Celní sazebník	73072980
Materiál / Barva	Edelstahl, Silber

Pokyny k použití

kein Verwendungshinweis notwendig

Ke stažení

Alles online

Výkres rozměrů (PDF)
CAD 3D (DWG)
Prospekt (PDF)
BIM 3D (STEP)
CAD 2D (DXF)
BIM 3D (IFC)