LORO-ROHRDURCHF.M.AUFK.EINTLG.MIT WÄRMED

LORO-pipe penetration with backsplash one-piece with insulation vertical with clamping flange for bitumen DN 125

Περιγραφή

LORO-DRAINLET Downpipe penetration for gravity flow, with upstand, according to DIN EN 1253 with raised quality standard, with clamping flange, as loose and fixed flange construction, for bituminous roofing sheets, made of stainless steel, with thermal insulation, DN125

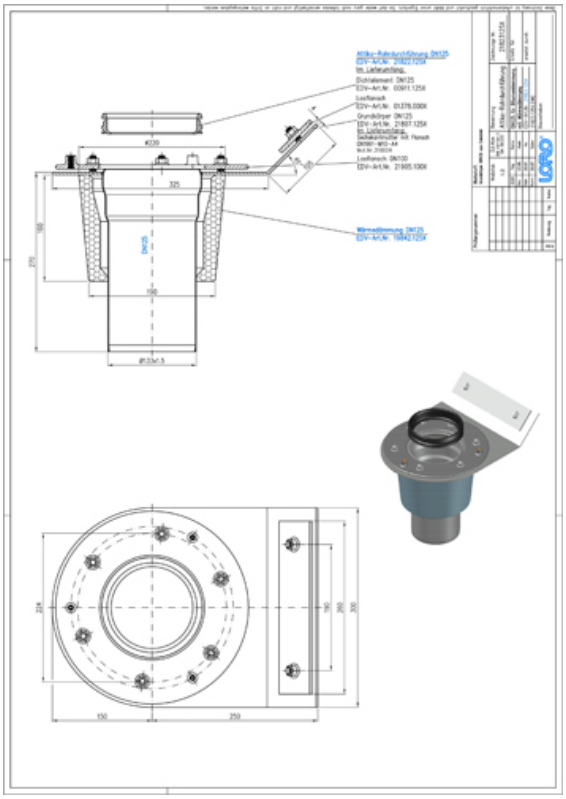

Στοιχεία προϊόντος

Κωδικός EAN	4038088096727
Κατηγορία ETIM	EC010599
Ονομαστική διάμετρος	DN 125
Εξωτερικές διαστάσεις (ΥxΠxΜ)	400 x 270 x 350 mm
Βάρος	6,50 Kg (STK)
Ομάδα προϊόντων	4
Δασμολογικός αριθμός	73072980
Υλικό / Χρώμα	Edelstahl, Silber

Σημείωση χρήσης

kein Verwendungshinweis notwendig

Λήψεις

Alles online

Σχέδιο διαστάσεων (PDF)
CAD 3D (DWG)
Φυλλάδιο (PDF)
BIM 3D (STEP)
CAD 2D (DXF)
BIM 3D (IFC)