LORO-ROHRDURCHF.M.AUFK.EINTLG.O.WD,SENKR

LORO-pipe penetration with upstand one-piece without insulation vertical with clamping flange for bitumen DN 150

Opis

LORO-DRAINLET Downpipe penetration for gravity flow, with upstand, according to DIN EN 1253 with raised quality standard, with clamping flange, as loose and fixed flange construction, for bituminous roofing sheets, made of stainless steel, without thermal insulation, DN150

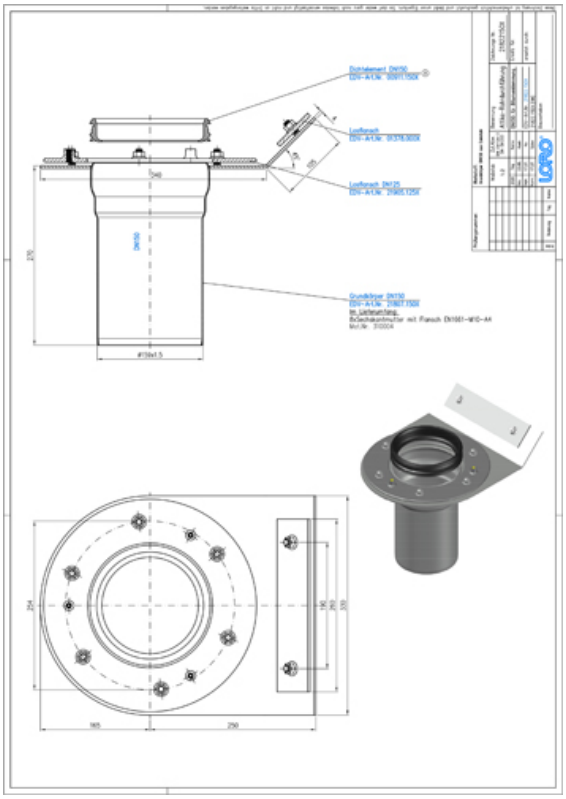

Dane artykułu

Kod EAN	4038088096697
Klasa ETIM	EC011398
Średnica nominalna	DN 150
Wymiary zewnętrzne (WxSxD)	415 x 330 x 350 mm
Waga	7,40 Kg (STK)
Grupa produktów	4
Numer taryfy celnej	73072980
Materiał / Kolor	Edelstahl, Silber

Wskazówki dotyczące użytkowania

kein Verwendungshinweis notwendig

Pobieranie

Alles online

Rysunek wymiarowy (PDF)
Broszura (PDF)
CAD 2D (DXF)
CAD 3D (DWG)
BIM 3D (STEP)
BIM 3D (IFC)