LORO-ROHRDURCHF.M.AUFK.EINTLG.O.WD,SENKR

LORO-pipe penetration with upstand one-piece without insulation vertical with clamping flange for bitumen DN 125

Kuvaus

LORO-DRAINLET Downpipe penetration for gravity flow, with upstand, according to DIN EN 1253 with raised quality standard, with clamping flange, as loose and fixed flange construction, for bituminous roofing sheets, made of stainless steel, without thermal insulation, DN125

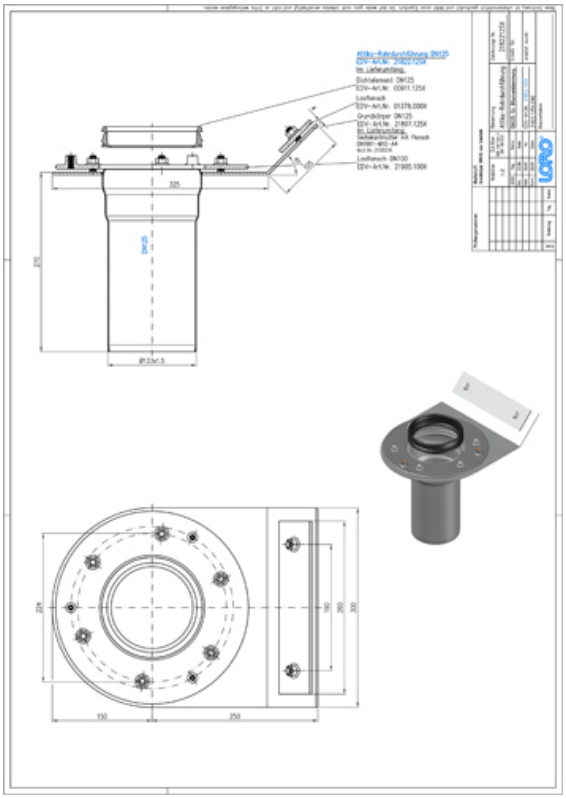

Tuotetiedot

EAN-koodi	**4038088096680**
ETIM-luokka	**EC011398**
Nimellishalkaisija	**DN 125**
Ulkomitat (KxLxS)	**400 x 270 x 350 mm**
Paino	**6,40 Kg (STK)**
Tuoteryhmä	**4**
Tullitariffin numero	**73072980**
Materiaali / Väri	**Edelstahl, Silber**

Käyttöohje

kein Verwendungshinweis notwendig

Lataukset

Alles online

Mittapiirustus (PDF)
CAD 3D (DWG)
Esite (PDF)
BIM 3D (STEP)
CAD 2D (DXF)
BIM 3D (IFC)