LORO-ROHRDURCHF.M.AUFK.EINTLG.O.WD,SENKR

LORO-Rohrdurchführung mit Aufkantung einteilig ohne Wärmedämmung senkrecht mit Klemmflansch für Bitumen DN 100

Beschreibung

LORO-DRAINLET Rohrdurchführung für Freispiegelströmung, mit Aufkantung, nach DIN EN 1253 mit erhöhtem Qualitätsstandard, mit Klemmflansch, als Los- und Festflanschkonstruktion, für Bitumen-Abdichtungsbahnen, aus Edelstahl, ohne Wärmedämmung, DN 100

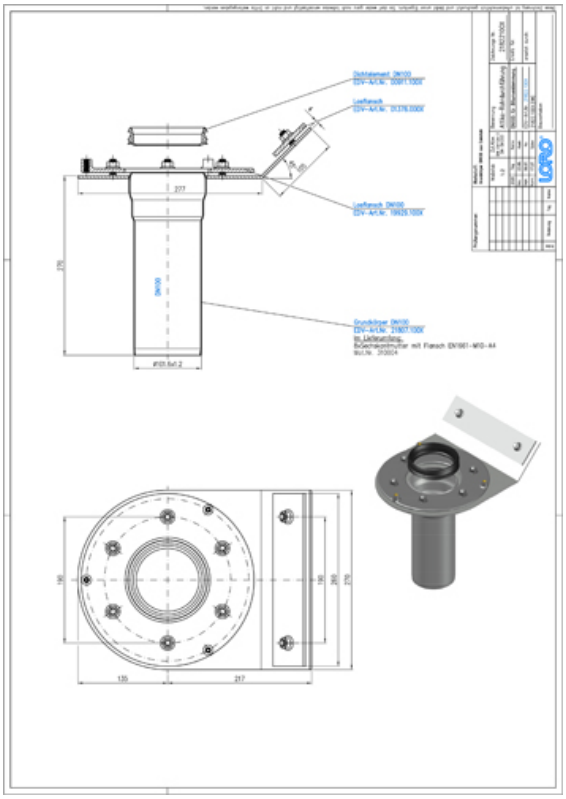

Artikeldaten

EAN-Code	4038088096673
ETIM Klasse	EC011398
Nennweite	DN 100
Außenmaße (HxBxL)	352 x 270 x 350 mm
Gewicht	5,00 Kg (STK)
Warengruppe	4
Zolltarifnummer	73072980
Material / Farbe	Edelstahl, Silber

Verwendungshinweis

kein Verwendungshinweis notwendig

Downloads

Alles online

Maßzeichnung (PDF)
Prospekt (PDF)
CAD 2D (DXF)
CAD 3D (DWG)
BIM 3D (STEP)
BIM 3D (IFC)