LORO-DL EMERGENCY DRAIN MAIN-GRAVITY FLOW 2-PART. CLAMBING FLANGE, VERTICAL WITH THERMAL INSULATION AND HEATING DN 70

LORO-DRAINLET Emergency drain in stainless steel with clamping flange, vertical, two-part with heat insulation and heating DN 70

Beskrivning

LORO-X DRAINLET flat roof drain, series 84(DL), two-piece, with thermal insulation and heating, vertical outlet, for emergency drainage with gravity flow, discharge rate 9.0 l/s at 75 mm water level on the roof, with clamping flange as loose and fixed flange construction including compression seals, for bituminous and plastic roofing sheets, DRAINLET hood made of stainless steel, according to DIN EN 1253 with raised quality standard, proof of performance with standard-compliant testing system with 4.2 m non-ventilated downpipe according to LX data sheet LX848, made of stainless steel, DN70

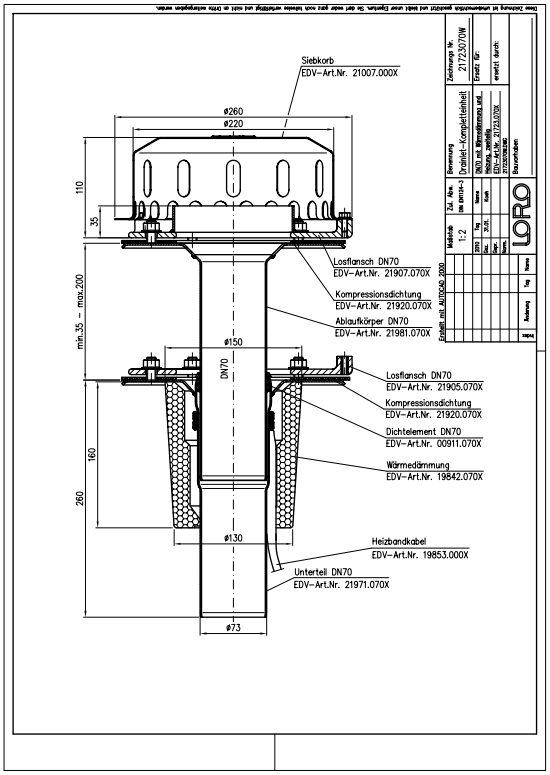

Artikeldata

EAN-kod	4038088073674
ETIM-klass	EC010827
Nominell diameter	DN 70
Yttermått (HxBxL)	260 x 260 x 413 mm
Vikt	4,70 Kg (STK)
Produktgrupp	4
Tullnummer	73072980
Material / Färg	Edelstahl, Silber

Användningsanvisning

Platzsparende Maße ohne „Topf“ in der Dachfläche und ein hoher Abfluss durch die leistungsstarke LORO-X Haube mit Belüftungsöffnungen zeichnen die LORO-X DRAINLET® Hauptentwässerung und Notentwässerung mit Freispiegelströmung aus. Der Klemmflansch als Los- und Festflanschkonstruktion ist für Abdichtungsbahnen (Ablauf) und Dampfsperren (2-teilig) aus Bitumen und Kunststoff gleichermaßen geeignet. Einsatzgebiete Flachdächer, Warmdächer, Kaltdächer, befahrbare Dachflächen, Umkehrdächer, Gründächer, Abdichtungsbahnen aus Bitumen und Kunststoff, Trapezblechdächer, Kastenrinnen.

Nedladdningar

Alles online

- Monteringsanvisning (PDF)
- Godkännande (PDF)
- Systemdatablad LX 1095
- BIM Revit (RFA)
- Måttritning (PDF)
- Aufbauschema (PDF)
- CAD 2D (DXF)
- Broschyr (PDF)
- Systemdatablad LX 848
- CAD (DWG)