LORO-DL EMERGENCY DRAIN MAIN-GRAVITY FLOW 2-PART. CLAMBING FLANGE, VERTICAL WITH THERMAL INSULATION DN 70

LORO-DRAINLET emergency drain in stainless steel with clamping flange, vertical, two-part, with heat insulation DN 70

Description

LORO-X DRAINLET flat roof drain, series 84(DL), two-piece, with thermal insulation, vertical outlet, for emergency drainage with gravity flow, discharge rate 9.0 l/s at 75 mm water level on the roof, with clamping flange as loose and fixed flange construction including compression seals, for bituminous and plastic roofing sheets, DRAINLET hood made of stainless steel, according to DIN EN 1253 with raised quality standard, proof of performance with standard-compliant testing system with 4.2 m non-ventilated downpipe according to LX data sheet LX848, made of stainless steel, DN70

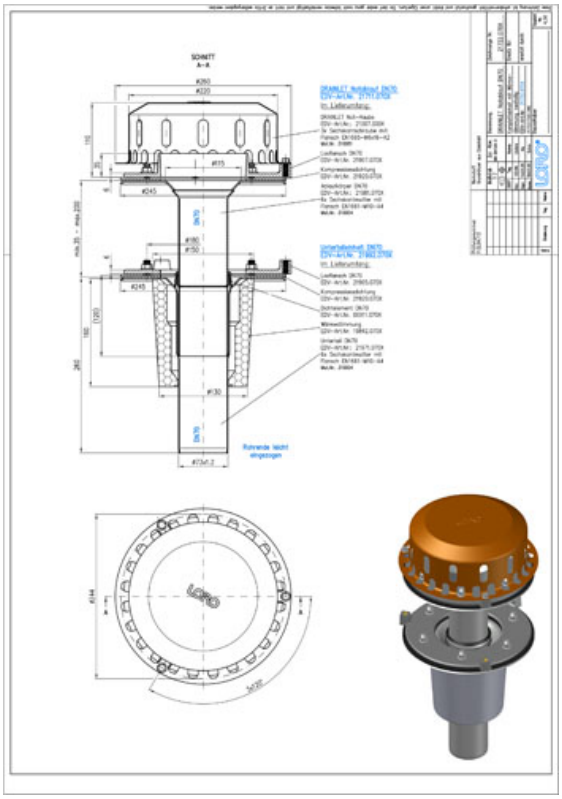

Données de l'article

Code EAN	4038088073667
Classe ETIM	EC010827
Diamètre nominal	DN 70
Dimensions extérieures (HxLxP)	260 x 260 x 413 mm
Poids	4,50 Kg (STK)
Groupe de produits	4
Numéro tarifaire douanier	73072980
Matériau / Couleur	Edelstahl, Silber

Note d'utilisation

Platzsparende Maße ohne „Topf“ in der Dachfläche und ein hoher Abfluss durch die leistungsstarke LORO-X Haube mit Belüftungsöffnungen zeichnen die LORO-X DRAINLET® Hauptentwässerung und Notentwässerung mit Freispiegelströmung aus. Der Klemmflansch als Los- und Festflanschkonstruktion ist für Abdichtungsbahnen (Ablauf) und Dampfsperren (2-teilig) aus Bitumen und Kunststoff gleichermaßen geeignet. Einsatzgebiete Flachdächer, Warmdächer, Kaltdächer, befahrbare Dachflächen, Umkehrdächer, Gründächer, Abdichtungsbahnen aus Bitumen und Kunststoff, Trapezblechdächer, Kastenrinnen.

Téléchargements

Alles online

Notice d'installation (PDF)
Dessin dimensionnel (PDF)
Brochure (PDF)
Certificat (PDF)
Aufbauschema (PDF)
Fiche technique du système LX 848
Fiche technique du système LX 1095
CAD 2D (DXF)
CAD 3D (DWG)
BIM 3D (STEP)
BIM 3D (IFC)
BIM Revit (RFA)