LORO-DL EMERGENCY DRAIN MAIN-GRAVITY FLOW 2-PART. CLAMBING FLANGE, VERTICAL WITH THERMAL INSULATION DN 70

LORO-DRAINLET emergency drain in stainless steel with clamping flange, vertical, two-part, with heat insulation DN 70

Popis

LORO-X DRAINLET flat roof drain, series 84(DL), two-piece, with thermal insulation, vertical outlet, for emergency drainage with gravity flow, discharge rate 9.0 l/s at 75 mm water level on the roof, with clamping flange as loose and fixed flange construction including compression seals, for bituminous and plastic roofing sheets, DRAINLET hood made of stainless steel, according to DIN EN 1253 with raised quality standard, proof of performance with standard-compliant testing system with 4.2 m non-ventilated downpipe according to LX data sheet LX848, made of stainless steel, DN70

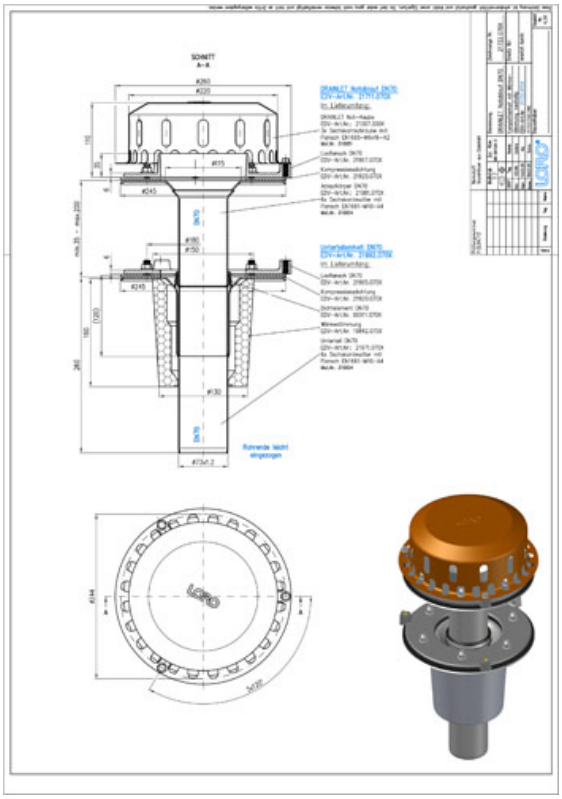

Údaje o artiklu

EAN kód	4038088073667
ETIM třída	EC010827
Jmenovitý průměr	DN 70
Vnější rozměry (VxŠxD)	260 x 260 x 413 mm
Hmotnost	4,50 Kg (STK)
Skupina produktů	4
Celní sazebník	73072980
Materiál / Barva	Edelstahl, Silber

Pokyny k použití

Platzsparende Maße ohne „Topf“ in der Dachfläche und ein hoher Abfluss durch die leistungsstarke LORO-X Haube mit Belüftungsöffnungen zeichnen die LORO-X DRAINLET® Hauptentwässerung und Notentwässerung mit Freispiegelströmung aus. Der Klemmflansch als Los- und Festflanschkonstruktion ist für Abdichtungsbahnen (Ablauf) und Dampfsperren (2-teilig) aus Bitumen und Kunststoff gleichermaßen geeignet. Einsatzgebiete Flachdächer, Warmdächer, Kaltdächer, befahrbare Dachflächen, Umkehrdächer, Gründächer, Abdichtungsbahnen aus Bitumen und Kunststoff, Trapezblechdächer, Kastenrinnen.

Ke stažení

Alles online

Návod k instalaci (PDF)
Certifikát (PDF)
Systémový datový list LX 1095
BIM 3D (STEP)
Výkres rozměrů (PDF)
Aufbauschema (PDF)
CAD 2D (DXF)
BIM 3D (IFC)
Prospekt (PDF)
Systémový datový list LX 848
CAD 3D (DWG)
BIM Revit (RFA)