LORO-DL EMERGENCY DRAIN MAIN-GRAVITY FLOW 2-PART. CLAMBING FLANGE, VERTICAL WITH THERMAL INSULATION DN 70

LORO-DRAINLET emergency drain in stainless steel with clamping flange, vertical, two-part, with heat insulation DN 70

Opis

LORO-X DRAINLET flat roof drain, series 84(DL), two-piece, with thermal insulation, vertical outlet, for emergency drainage with gravity flow, discharge rate 9.0 l/s at 75 mm water level on the roof, with clamping flange as loose and fixed flange construction including compression seals, for bituminous and plastic roofing sheets, DRAINLET hood made of stainless steel, according to DIN EN 1253 with raised quality standard, proof of performance with standard-compliant testing system with 4.2 m non-ventilated downpipe according to LX data sheet LX848, made of stainless steel, DN70

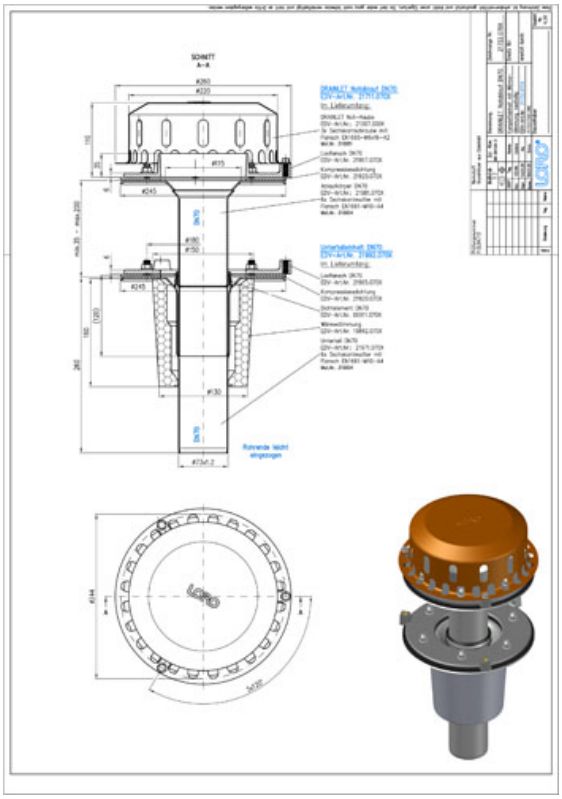

Podatki o izdelku

EAN koda	4038088073667
ETIM razred	EC010827
Nazivni premer	DN 70
Zunanje mere (VxŠxD)	260 x 260 x 413 mm
Teža	4,50 Kg (STK)
Skupina izdelkov	4
Carinska tarifna številka	73072980
Material / Barva	Edelstahl, Silber

Opomba za uporabo

Platzsparende Maße ohne „Topf“ in der Dachfläche und ein hoher Abfluss durch die leistungsstarke LORO-X Haube mit Belüftungsöffnungen zeichnen die LORO-X DRAINLET® Hauptentwässerung und Notentwässerung mit Freispiegelströmung aus. Der Klemmflansch als Los- und Festflanschkonstruktion ist für Abdichtungsbahnen (Ablauf) und Dampfsperren (2-teilig) aus Bitumen und Kunststoff gleichermaßen geeignet. Einsatzgebiete Flachdächer, Warmdächer, Kaltdächer, befahrbare Dachflächen, Umkehrdächer, Gründächer, Abdichtungsbahnen aus Bitumen und Kunststoff, Trapezblechdächer, Kastenrinnen.

Prenosi

Alles online

Navodila za vgradnjo (PDF)
Certifikat (PDF)
Podatkovni list sistema LX 1095
BIM 3D (STEP)
Merska risba (PDF)
Aufbauschema (PDF)
CAD 2D (DXF)
BIM 3D (IFC)
Prospekt (PDF)
Podatkovni list sistema LX 848
CAD 3D (DWG)
BIM Revit (RFA)