LORO-DL EMERGENCY DRAIN MAIN-GRAVITY FLOW 1-PART. CLAMBING FLANGE, SIDE, WITH THERMAL INSULATION AND HEATING DN 100

LORO-DRAINLET emergency drain made of stainless steel with clamping flange at the side, one-piece with heat insulation and heating DN 100

Beschrijving

LORO-X DRAINLET flat roof drain, series 84(DL), one-piece, with thermal insulation and heating, lateral outlet 3 degrees, for emergency drainage with gravity flow, discharge rate 11.0 l/s at 75 mm water level on the roof, with clamping flange as loose and fixed flange construction including compression seals, for bituminous and plastic roofing sheets, DRAINLET hood made of stainless steel, according to DIN EN 1253 with raised quality standard, proof of performance with standard-compliant testing system with 4.2 m non-ventilated downpipe according to LX data sheet LX854, made of stainless steel, DN100

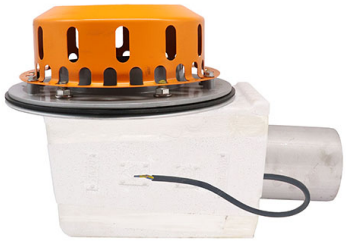

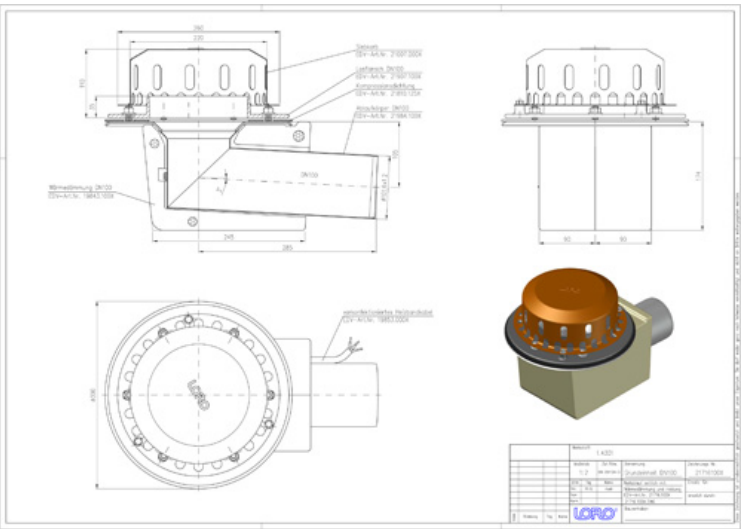

Artikelgegevens

EAN-code	4038088085929
ETIM Klasse	EC010827
Nominale diameter	DN 100
Buitenafmetingen (HxBxL)	300 x 438 x 290 mm
Gewicht	4,90 Kg (STK)
Productgroep	4
Douanetariefnummer	73072980
Materiaal / Kleur	Edelstahl, Silber

Gebruiksaanwijzing

Platzsparende Maße ohne „Topf“ in der Dachfläche und ein hoher Abfluss durch die leistungsstarke LORO-X Haube mit Belüftungsöffnungen zeichnen die LORO-X DRAINLET® Hauptentwässerung und Notentwässerung mit Freispiegelströmung aus. Der Klemmflansch als Los- und Festflanschkonstruktion ist für Abdichtungsbahnen (Ablauf) und Dampfsperren (2-teilig) aus Bitumen und Kunststoff gleichermaßen geeignet. Einsatzgebiete Flachdächer, Warmdächer, Kaltdächer, befahrbare Dachflächen, Umkehrdächer, Gründächer, Abdichtungsbahnen aus Bitumen und Kunststoff, Trapezblechdächer, Kastenrinnen.

Downloads

Alles online

- Installatiehandleiding (PDF)
- Certificaat (PDF)
- CAD 2D (DXF)
- BIM 3D (IFC)
- Maattekening (PDF)
- Aufbauschema (PDF)
- CAD 3D (DWG)
- BIM Revit (RFA)
- Brochure (PDF)
- Systeemdatablad LX 854
- BIM 3D (STEP)