LORO-DL EMERGENCY DRAIN MAIN-GRAVITY FLOW 1-PART. CLAMBING FLANGE, SIDE, WITH THERMAL INSULATION AND HEATING DN 70

LORO-DRAINLET emergency drain made of stainless steel with clamping flange at the side, one-piece with heat insulation and heating DN 70

Popis

LORO-X DRAINLET flat roof drain, series 84(DL), one-piece, with thermal insulation and heating, lateral outlet 3 degrees, for emergency drainage with gravity flow, discharge rate 10.0 l/s at 75 mm water level on the roof, with clamping flange as loose and fixed flange construction including compression seals, for bituminous and plastic roofing sheets, DRAINLET hood made of stainless steel, according to DIN EN 1253 with raised quality standard, proof of performance with standard-compliant testing system with 4.2 m non-ventilated downpipe according to LX data sheet LX889, made of stainless steel, DN70

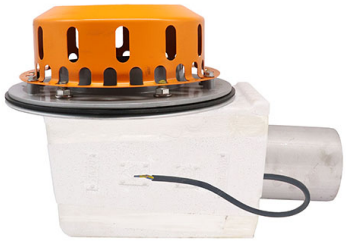

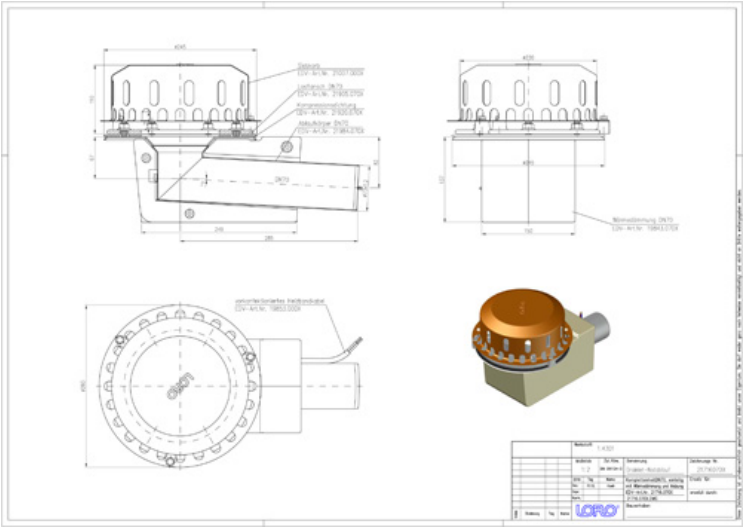

Údaje o artiklu

EAN kód	4038088085912
ETIM třída	EC010827
Jmenovitý průměr	DN 70
Vnější rozměry (VxŠxD)	260 x 417 x 254 mm
Hmotnost	3,30 Kg (STK)
Skupina produktů	4
Celní sazebník	73072980
Materiál / Barva	Edelstahl, Silber

Pokyny k použití

Platzsparende Maße ohne „Topf“ in der Dachfläche und ein hoher Abfluss durch die leistungsstarke LORO-X Haube mit Belüftungsöffnungen zeichnen die LORO-X DRAINLET® Hauptentwässerung und Notentwässerung mit Freispiegelströmung aus. Der Klemmflansch als Los- und Festflanschkonstruktion ist für Abdichtungsbahnen (Ablauf) und Dampfsperren (2-teilig) aus Bitumen und Kunststoff gleichermaßen geeignet. Einsatzgebiete Flachdächer, Warmdächer, Kaltdächer, befahrbare Dachflächen, Umkehrdächer, Gründächer, Abdichtungsbahnen aus Bitumen und Kunststoff, Trapezblechdächer, Kastenrinnen.

Ke stažení

Alles online

Návod k instalaci (PDF)
Certifikát (PDF)
CAD 2D (DXF)
BIM 3D (IFC)
Výkres rozměrů (PDF)
Aufbauschema (PDF)
CAD 3D (DWG)
BIM Revit (RFA)
Prospekt (PDF)
Systémový datový list LX 889
BIM 3D (STEP)