LORO-DL EMERGENCY DRAIN MAIN-GRAVITY FLOW 1-PART. CLAMBING FLANGE, SIDE, WITH THERMAL INSULATION AND HEATING DN 70

LORO-DRAINLET emergency drain made of stainless steel with clamping flange at the side, one-piece with heat insulation and heating DN 70

Beskrivning

LORO-X DRAINLET flat roof drain, series 84(DL), one-piece, with thermal insulation and heating, lateral outlet 3 degrees, for emergency drainage with gravity flow, discharge rate 10.0 l/s at 75 mm water level on the roof, with clamping flange as loose and fixed flange construction including compression seals, for bituminous and plastic roofing sheets, DRAINLET hood made of stainless steel, according to DIN EN 1253 with raised quality standard, proof of performance with standard-compliant testing system with 4.2 m non-ventilated downpipe according to LX data sheet LX889, made of stainless steel, DN70

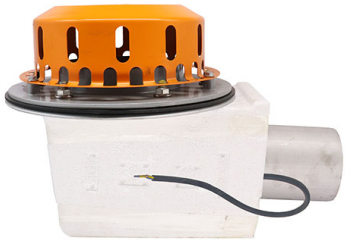

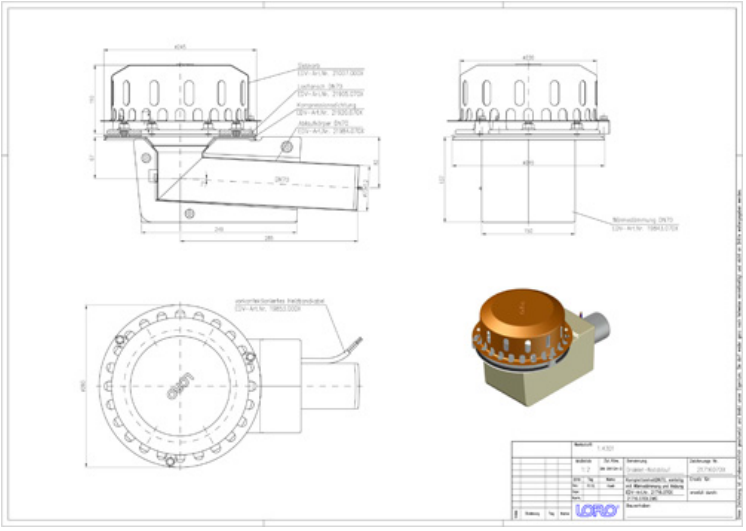

Artikeldata

EAN-kod	4038088085912
ETIM-klass	EC010827
Nominell diameter	DN 70
Yttermått (HxBxL)	260 x 417 x 254 mm
Vikt	3,30 Kg (STK)
Produktgrupp	4
Tullnummer	73072980
Material / Färg	Edelstahl, Silber

Användningsanvisning

Platzsparende Maße ohne „Topf“ in der Dachfläche und ein hoher Abfluss durch die leistungsstarke LORO-X Haube mit Belüftungsöffnungen zeichnen die LORO-X DRAINLET® Hauptentwässerung und Notentwässerung mit Freispiegelströmung aus. Der Klemmflansch als Los- und Festflanschkonstruktion ist für Abdichtungsbahnen (Ablauf) und Dampfsperren (2-teilig) aus Bitumen und Kunststoff gleichermaßen geeignet. Einsatzgebiete Flachdächer, Warmdächer, Kaltdächer, befahrbare Dachflächen, Umkehrdächer, Gründächer, Abdichtungsbahnen aus Bitumen und Kunststoff, Trapezblechdächer, Kastenrinnen.

Nedladdningar

Alles online

Monteringsanvisning (PDF)
Godkännande (PDF)
CAD 2D (DXF)
BIM 3D (IFC)
Måttritning (PDF)
Aufbauschema (PDF)
CAD 3D (DWG)
BIM Revit (RFA)
Broschyr (PDF)
Systemdatablad LX 889
BIM 3D (STEP)