LORO-DL EMERGENCY DRAIN MAIN-GRAVITY FLOW 1-PART. CLAMBING FLANGE, VERTICAL WITH THERMAL INSULATION AND HEATING DN 100

LORO-DRAINLET emergency drain in stainless steel with clamping flange vertical one-piece with heat insulation and heating DN 100

Descripción

LORO-X DRAINLET flat roof drain, series 84(DL), one-piece, with thermal insulation and heating, vertical outlet, for emergency drainage with gravity flow, discharge rate 9.0 l/s at 75 mm water level on the roof, with clamping flange as loose and fixed flange construction including compression seals, for bituminous and plastic roofing sheets, DRAINLET hood made of stainless steel, according to DIN EN 1253 with raised quality standard, proof of performance with standard-compliant testing system with 4.2 m non-ventilated downpipe according to LX data sheet LX875, made of stainless steel, DN100

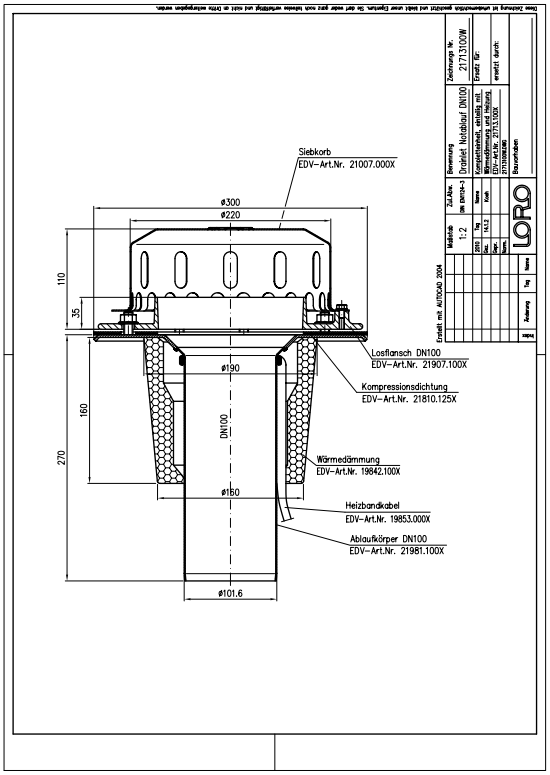

Datos del artículo

Código EAN	4038088073643
Clase ETIM	EC010827
Diámetro nominal	DN 100
Medidas exteriores (AxAxL)	300 x 300 x 388 mm
Peso	4,10 Kg (STK)
Grupo de productos	4
Número de arancel aduanero	73072980
Material / Color	Edelstahl, Silber

Nota de uso

Platzsparende Maße ohne „Topf“ in der Dachfläche und ein hoher Abfluss durch die leistungsstarke LORO-X Haube mit Belüftungsöffnungen zeichnen die LORO-X DRAINLET® Hauptentwässerung und Notentwässerung mit Freispiegelströmung aus. Der Klemmflansch als Los- und Festflanschkonstruktion ist für Abdichtungsbahnen (Ablauf) und Dampfsperren (2-teilig) aus Bitumen und Kunststoff gleichermaßen geeignet. Einsatzgebiete Flachdächer, Warmdächer, Kaltdächer, befahrbare Dachflächen, Umkehrdächer, Gründächer, Abdichtungsbahnen aus Bitumen und Kunststoff, Trapezblechdächer, Kastenrinnen.

Descargas

Alles online

[Instrucciones de instalación (PDF)]
[Certificado (PDF)]
[Ficha técnica del sistema LX 1091]
[BIM Revit (RFA)]
[Dibujo dimensional (PDF)]
[Aufbauschema (PDF)]
[CAD 2D (DXF)]
[Folleto (PDF)]
[Ficha técnica del sistema LX 875]
[CAD (DWG)]