LORO-DL EMERGENCY DRAIN MAIN-GRAVITY FLOW 1-PART. CLAMBING FLANGE, VERTICAL WITH THERMAL INSULATION AND HEATING DN 100

LORO-DRAINLET emergency drain in stainless steel with clamping flange vertical one-piece with heat insulation and heating DN 100

Descrição

LORO-X DRAINLET flat roof drain, series 84(DL), one-piece, with thermal insulation and heating, vertical outlet, for emergency drainage with gravity flow, discharge rate 9.0 l/s at 75 mm water level on the roof, with clamping flange as loose and fixed flange construction including compression seals, for bituminous and plastic roofing sheets, DRAINLET hood made of stainless steel, according to DIN EN 1253 with raised quality standard, proof of performance with standard-compliant testing system with 4.2 m non-ventilated downpipe according to LX data sheet LX875, made of stainless steel, DN100

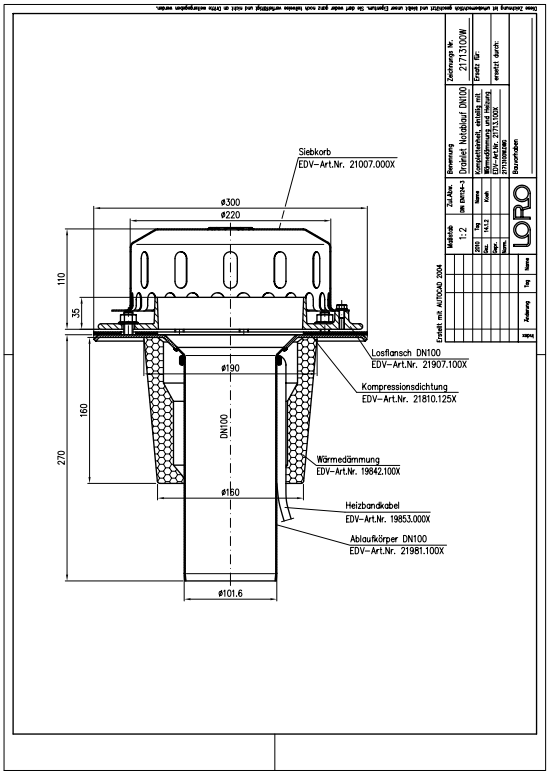

Dados do artigo

Código EAN	4038088073643
Classe ETIM	EC010827
Diâmetro nominal	DN 100
Medidas exteriores (AxLxP)	300 x 300 x 388 mm
Peso	4,10 Kg (STK)
Grupo de produtos	4
Número de pauta aduaneira	73072980
Material / Cor	Edelstahl, Silber

Nota de utilização

Platzsparende Maße ohne „Topf“ in der Dachfläche und ein hoher Abfluss durch die leistungsstarke LORO-X Haube mit Belüftungsöffnungen zeichnen die LORO-X DRAINLET® Hauptentwässerung und Notentwässerung mit Freispiegelströmung aus. Der Klemmflansch als Los- und Festflanschkonstruktion ist für Abdichtungsbahnen (Ablauf) und Dampfsperren (2-teilig) aus Bitumen und Kunststoff gleichermaßen geeignet. Einsatzgebiete Flachdächer, Warmdächer, Kaltdächer, befahrbare Dachflächen, Umkehrdächer, Gründächer, Abdichtungsbahnen aus Bitumen und Kunststoff, Trapezblechdächer, Kastenrinnen.

Transferências

Alles online

Instruções de instalação (PDF)
Homologação (PDF)
Ficha técnica do sistema LX 1091
BIM Revit (RFA)
Desenho cotado (PDF)
Aufbauschema (PDF)
CAD 2D (DXF)
Brochura (PDF)
Ficha técnica do sistema LX 875
CAD (DWG)