LORO-DL EMERGENCY DRAIN MAIN-GRAVITY FLOW 1-PART. CLAMBING FLANGE, VERTICAL WITH THERMAL INSULATION AND HEATING DN 70

LORO-DRAINLET emergency drain in stainless steel with clamping flange vertical one-piece with heat insulation and heater DN 70

Leírás

LORO-X DRAINLET flat roof drain, series 84(DL), one-piece, with thermal insulation and heating, vertical outlet, for emergency drainage with gravity flow, discharge rate 9.0 l/s at 75 mm water level on the roof, with clamping flange as loose and fixed flange construction including compression seals, for bituminous and plastic roofing sheets, DRAINLET hood made of stainless steel, according to DIN EN 1253 with raised quality standard, proof of performance with standard-compliant testing system with 4.2 m non-ventilated downpipe according to LX data sheet LX848, made of stainless steel, DN70

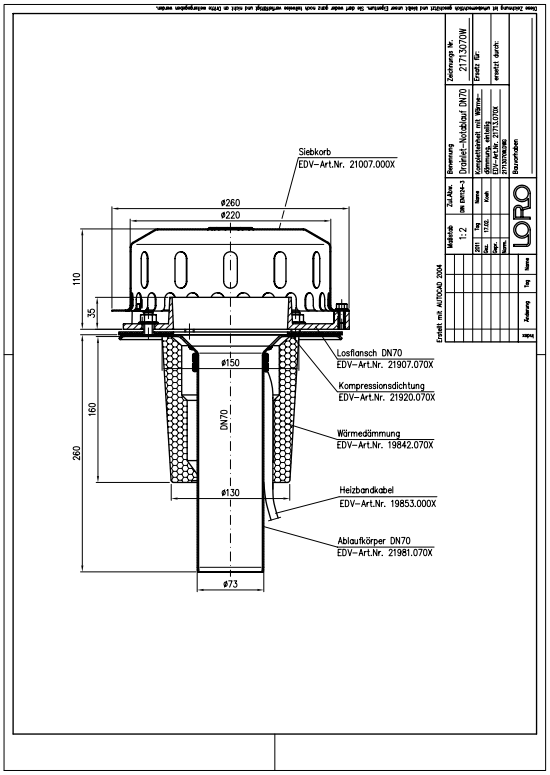

Cikkadatok

EAN kód	4038088073612
ETIM osztály	EC010827
Névleges átmérő	DN 70
Külső méretek (MxSzxH)	260 x 260 x 378 mm
Súly	2,70 Kg (STK)
Termékcsoport	4
Vámtarifaszám	73072980
Anyag / Szín	Edelstahl, Silber

Használati megjegyzés

Platzsparende Maße ohne „Topf“ in der Dachfläche und ein hoher Abfluss durch die leistungsstarke LORO-X Haube mit Belüftungsöffnungen zeichnen die LORO-X DRAINLET® Hauptentwässerung und Notentwässerung mit Freispiegelströmung aus. Der Klemmflansch als Los- und Festflanschkonstruktion ist für Abdichtungsbahnen (Ablauf) und Dampfsperren (2-teilig) aus Bitumen und Kunststoff gleichermaßen geeignet. Einsatzgebiete Flachdächer, Warmdächer, Kaltdächer, befahrbare Dachflächen, Umkehrdächer, Gründächer, Abdichtungsbahnen aus Bitumen und Kunststoff, Trapezblechdächer, Kastenrinnen.

Letöltések

Alles online

- Szerelési útmutató (PDF)
- Engedély (PDF)
- LX rendszer-adatlap 1095
- BIM Revit (RFA)
- Méretrajz (PDF)
- Aufbauschema (PDF)
- CAD 2D (DXF)
- Prospektus (PDF)
- LX rendszer-adatlap 848
- CAD (DWG)