LORO-DL EMERGENCY DRAIN MAIN-GRAVITY FLOW 1-PART. CLAMBING FLANGE, VERTICAL WITH THERMAL INSULATION AND HEATING DN 50

LORO-DRAINLET Emergency Drain stainless steel clamping flange vertical one-piece with water insulation and heating DN 50

Descrição

LORO-X DRAINLET flat roof drain, series 84(DL), one-piece, with thermal insulation and heating, vertical outlet, for emergency drainage with gravity flow, discharge rate 7.5 l/s at 75 mm water level on the roof, with clamping flange as loose and fixed flange construction including compression seals, for bituminous and plastic roofing sheets, DRAINLET hood made of stainless steel, according to DIN EN 1253 with raised quality standard, proof of performance with standard-compliant testing system with 4.2 m non-ventilated downpipe according to LX data sheet LX1385, made of stainless steel, DN50

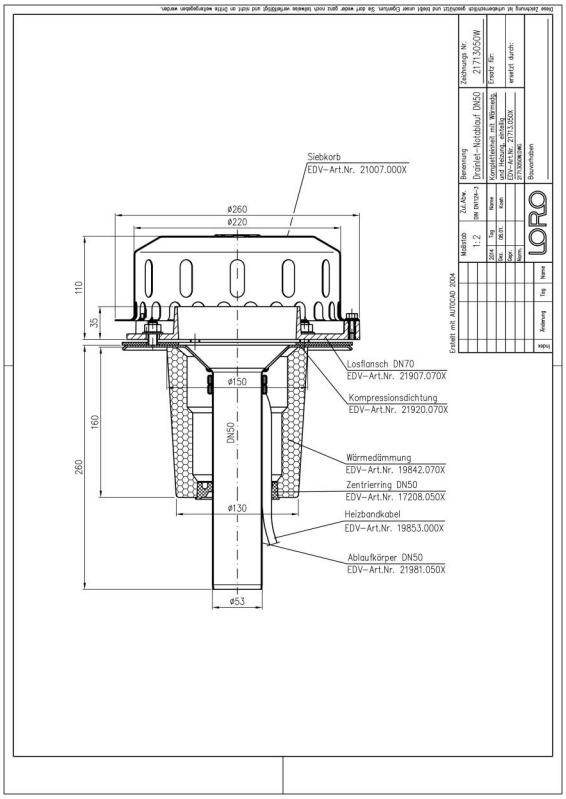

Dados do artigo

Código EAN	4038088094921
Classe ETIM	EC010827
Diâmetro nominal	DN 50
Medidas exteriores (AxLxP)	260 x 260 x 378 mm
Peso	2,70 Kg (STK)
Grupo de produtos	4
Número de pauta aduaneira	73072980
Material / Cor	Edelstahl, Silber

Nota de utilização

Platzsparende Maße ohne „Topf“ in der Dachfläche und ein hoher Abfluss durch die leistungsstarke LORO-X Haube mit Belüftungsöffnungen zeichnen die LORO-X DRAINLET® Hauptentwässerung und Notentwässerung mit Freispiegelströmung aus. Klemmflansch für Bitumen und Kunststoff. Der Klemmflansch als Los- und Festflanschkonstruktion ist für Abdichtungsbahnen (Ablauf) und Dampfsperren (2-teilig) aus Bitumen und Kunststoff gleichermaßen geeignet. Einsatzgebiete: Flachdächer, Warmdächer, Kaltdächer, befahrbare Dachflächen, Umkehrdächer, Gründächer, Abdichtungsbahnen aus Bitumen und Kunststoff, Trapezblechdächer, Kastenrinnen.

Transferências

Alles online

Instruções de instalação (PDF)
Homologação (PDF)
CAD 2D (DXF)
Desenho cotado (PDF)
Ficha técnica do sistema LX 1385
CAD (DWG)
Brochura (PDF)
Ficha técnica do sistema LX 1834
BIM Revit (RFA)