LORO-DL EMERGENCY DRAIN MAIN-GRAVITY FLOW 1-PART. CLAMBING FLANGE, VERTICAL WITH THERMAL INSULATION DN 70

LORO-DRAINLET emergency drain in stainless steel with clamping flange, vertical, one-piece, with heat insulation DN 70

Beskrivelse

LORO-X DRAINLET flat roof drain, series 84(DL), one-piece, with thermal insulation, vertical outlet, for emergency drainage with gravity flow, discharge rate 9.0 l/s at 75 mm water level on the roof, with clamping flange as loose and fixed flange construction including compression seals, for bituminous and plastic roofing sheets, DRAINLET hood made of stainless steel, according to DIN EN 1253 with raised quality standard, proof of performance with standard-compliant testing system with 4.2 m non-ventilated downpipe according to LX data sheet LX848, made of stainless steel, DN70

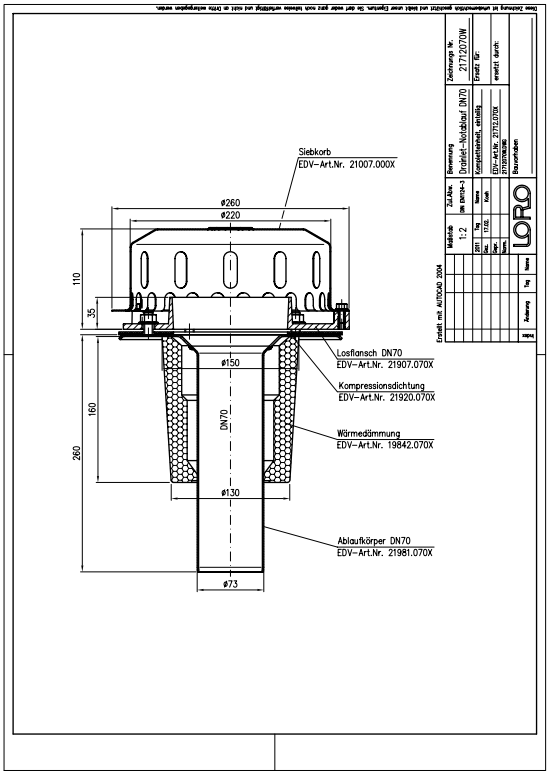

Artikeldata

EAN-kode	4038088073605
ETIM Klasse	EC010827
Nominel diameter	DN 70
Ydermål (HxBxL)	260 x 260 x 378 mm
Vægt	2,60 Kg (STK)
Produktgruppe	4
Toldtarifnummer	73072980
Materiale / Farve	Edelstahl, Silber

Brugsanvisning

Platzsparende Maße ohne „Topf“ in der Dachfläche und ein hoher Abfluss durch die leistungsstarke LORO-X Haube mit Belüftungsöffnungen zeichnen die LORO-X DRAINLET® Hauptentwässerung und Notentwässerung mit Freispiegelströmung aus. Der Klemmflansch als Los- und Festflanschkonstruktion ist für Abdichtungsbahnen (Ablauf) und Dampfsperren (2-teilig) aus Bitumen und Kunststoff gleichermaßen geeignet. Einsatzgebiete Flachdächer, Warmdächer, Kaltdächer, befahrbare Dachflächen, Umkehrdächer, Gründächer, Abdichtungsbahnen aus Bitumen und Kunststoff, Trapezblechdächer, Kastenrinnen.

Downloads

Alles online

- Installationsvejledning (PDF)
- Certifikat (PDF)
- Systemdatablad LX 1095
- BIM Revit (RFA)
- Måltegning (PDF)
- Aufbauschema (PDF)
- CAD 2D (DXF)
- Brochure (PDF)
- Systemdatablad LX 848
- CAD (DWG)